Documentation technique

Technische Dokumentation

Technical documentation

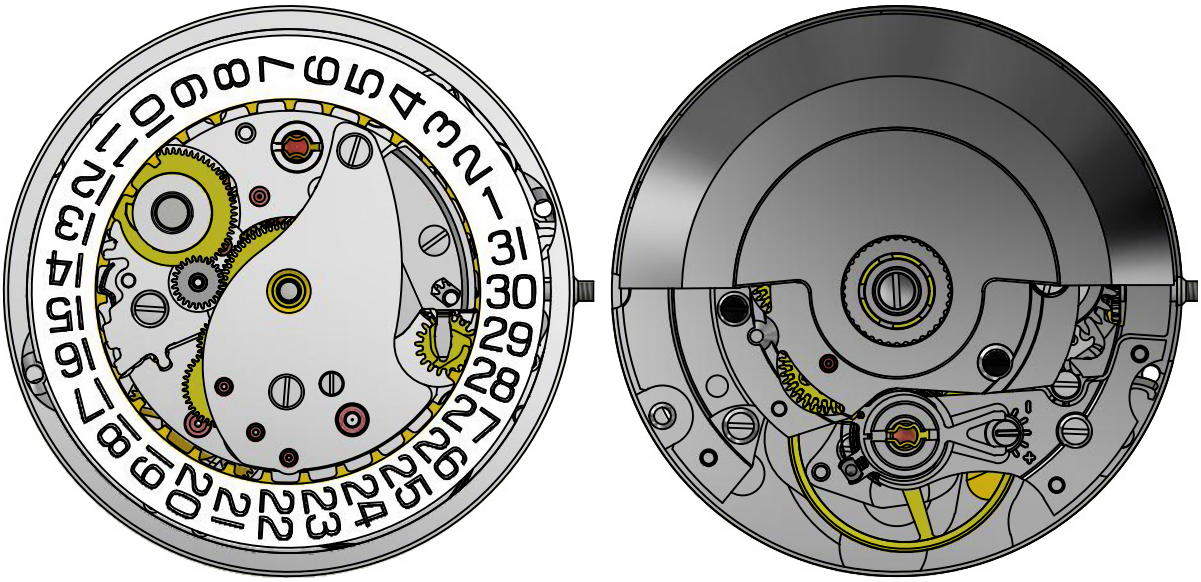

SELLITA SW261-1

SWISS MADE

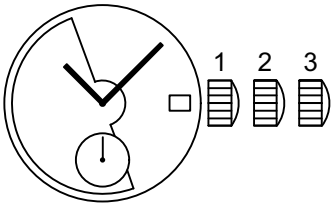

Hauteur Höhe Height	5,60 mm
Diamètre d'encageage Gehäusepassungsdurchmesser Case fitting diameter	25,60 mm — 11 ½ ´´´
Fréquence Frequenz Frequency	28'800 A/h (4 Hz)
Réserve de marche Gangreserve Running time	minimum: 38 h typique, typisch, typical: 41 h
Nombre de rubis Anzahl Rubine Number of jewels	31
Angle de levée du balancier Hebungswinkel der Unruh Angle lift of balance	50°

SELLITA WATCH Co S.A., Crêt-du-Locle 11, CH-2301 La Chaux-de-Fonds, Suisse, tél. +41 (0)32 967 99 67, info@sellita.ch

Informations générales

Avant de démarrer les travaux, veuillez svp lire attentivement cette *«Documentation technique»*.

La protection des yeux est obligatoire pour toutes les interventions / tous les travaux sur le mouvement!

SELLITA WATCH CO SA décline toute responsabilité en cas de dommages dus au non-respect de cette *«Documentation technique»*.

Exigences en matière de protection de l'environnement

Les dispositions légales en matière de traitement et d'élimination des déchets doivent être respectées lors de toutes les interventions / tous les travaux sur les mouvements!
En particulier, les produits de graissage et de nettoyage néfastes pour l'environnement doivent être éliminés selon les règles!

Les **substances de nature à polluer l'eau** doivent être entreposées, transportées, récupérées et éliminées dans des récipients adéquats.
Elles ne doivent en aucun cas polluer le sol ou être évacuées dans les réseaux de canalisation!

Explication des symboles

Attention! Risque de dégât matériel!
Ci-après quelques instructions à suivre obligatoirement pour éviter tout dégât matériel!

Allgemeine Informationen

Diese *«Technische Dokumentation»* ist **vor** dem Beginn der Arbeiten genauestens zu studieren.

Für sämtliche Arbeiten am und mit dem Uhrwerk ist ein Augenschutz obligatorisch!

Für Schäden, welche durch Nichtbeachtung dieser *«Technische Dokumentation»* entstehen, haftet die SELLITA WATCH CO SA nicht.

Umweltschutz-Vorschriften

Bei allen Arbeiten am und mit dem Uhrwerk sind die gesetzlichen Vorschriften zur ordnungsgemässen Verwertung und Beseitigung der Abfälle einzuhalten!
Insbesondere sind umweltgefährdende Schmier- und Reinigungsmittel ordnungsgemäss zu entsorgen!

Wassergefährdende Stoffe müssen in geeigneten Behältern aufbewahrt, transportiert, aufgefangen und entsorgt werden.

Diese dürfen nicht den Boden belasten oder in die Kanalisation gelangen!

Symbolerklärung

Achtung! Gefahr von Sachschäden!
Hier folgen wichtige Hinweise, die zur Vermeidung von Sachschäden unbedingt beachtet werden müssen!

General information

Before starting work, please study this *«Technical documentation»* carefully.

Eye protection is obligatory for all operations / work on the movement!

SELLITA WATCH CO SA disclaims any liability in case of damage arising from failure to observe this *«Technical documentation»*.

Environmental protection requirements

The legal provisions relating to waste handling and disposal must be observed in all operations / work on the movement!

In particular, lubricating and cleaning products harmful to the environment must be disposed of in accordance with the rules!

Substances prone to cause water pollution must be stored, transported, collected and disposed of in appropriate vessels.

Under no circumstances must they pollute the soil or be poured into sewage systems!

Explanation of symbols

Caution! Risk of material damage!
Below are some obligatory instructions for preventing any material damage!

Spécifications techniques – Technische Spezifikationen – Technical specifications

Forme et genre Form und Art Shape and type	Calibre rond, échappement à ancre, mouvement mécanique automatique Rundes Kaliber, mechanisches Ankerwerk, automatischer Aufzug Round caliber, mechanical lever movement, self-winding movement
Fréquence Frequenz Frequency	28’800 alternances par heure (4 Hz) 28’800 Halbschwingungen pro Stunde (4 Hz) 28’800 vibrations per hour (4 Hz)
Pierres Steine Jewels	31
Diamètre total Gesamtdurchmesser Overall diameter	26,00 mm
Diamètre d’encageage Gehäusepassungsdurchmesser Case fitting diameter	25,60 mm
Hauteur totale du mouvement Gesamtwerkhöhe Overall movement height	5,60 mm
Fonctions Funktionen Functions	Affichage par aiguilles heures, minutes, secondes à 6 heures. Quantième à guichet avec correction rapide Anzeige durch Stunden-, Minuten-, Sekundenzeiger bei 6 Uhr. Datumanzeige im Fenster mit Schnellkorrektur Display by means of hands hours, minutes, seconds at 6 o’clock. Date display in window with quick setting
Tige de remontoir Aufzugwelle Winding stem	3 positions: 1) position de marche et remontage manuel 2) correction rapide de la date 3) mise à l’heure 3 Stellungen: 1) Gangstellung und Handaufzug 2) Schnellkorrektur des Datums 3) Zeigerstellung 3 positions: 1) running position and manual winding 2) quick setting of date 3) time setting
Masse oscillante Schwungmasse Oscillating weight	Masse oscillante avec segment en métal lourd et roulement à billes Schwungmasse mit Schwermetallsegment und Kugellager Oscillating weight with segment of heavy metal and ball bearing
Stop-seconde Sekundenstopp Stop-second	Avec Mit With
Réglage fin Feinreguliervorrichtungen Fine timing device	Avec Mit With

Remontage – Aufzug – Winding

Par tige de remontoir **Über die Aufzugwelle** **With winding stem**	**Nombre de tours** **Umdrehungen** **Turns**	**Vitesse** **Geschwindigkeit** **Speed**	**Temps** **Zeit** **Time**
Dispositif automatique monté Automatik-Mechanismus montiert Self-winding mechanism assembled	Min. 27	Max. 100 t/min	Max. 25 s
Dispositif automatique non monté Automatik-Mechanismus nicht montiert Self-winding mechanism not assembled	Min. 27	Max. 400 t/min	Max. 10 s

Par le dispositif automatique **Über den automatischen Aufzug** **With the self-winding**	**Nombre de tours** **Umdrehungen** **Turns**	**Vitesse** **Geschwindigkeit** **Speed**	**Temps** **Zeit** **Time**
Sur machine Chapuis (mouvement en marche) Auf Chapuis-Machine (Werk in Betrieb) On Chapuis apparatus (movement in motion)	-	cycles/min 16 Zyklen/min cycles/min	1h30
Sur Cyclotest (mouvement arrêté, tige tirée) Auf Cyclotest (Werk ausser Betrieb, Stellwelle gezogen) On Cyclotest (stopped movement, stem pulled out)	1’250	4 t/min	-

Assortiment – Assortiment – Escapement

Exécution – Ausführung – Range	**Elaboré**	**Top**	**Chronomètre**
Réserve de marche Gangreserve Running time	minimum: 38h typique, typisch, typical: 41h		
Ancre Anker Pallet fork	Polie Poliert Polished		
Balancier Unruh Balance wheel	Doré Vergoldet Gilt		
Amortisseur de chocs Stossdämpfer Shock-absorber	Incabloc		
Virole Spiralrolle Collet	Nivatronic		
Axe Unruhwelle Staff	Epilamé Epilamisiert Epilame-coated		
Angle de levée Hebungswinkel Lift angle	50°		

Exécution – Ausführung – Range		Elaboré	Top	Chronomètre
Positions Lagen Positions	0 h	(3) CH, 6H, 9H	(5) CH, FH, 6H, 9H, 3H	
Marche moyenne Mittelwert Gang Middle rate	0 h	7 ±7 s/d	4 ±4 s/d	Critères COSC COSC Kriterien COSC criteria
Ecart max. toutes positions Max. Abweichungen alle Lagen Max. divergence all positions	0 h	20 s/d	15 s/d	
Isochronisme Isochronismus Isochronism	CH 0 h - CH 24 h	±15 s/d	±10 s/d	
Amplitude max. Max. Schwingungsweite Max. amplitude	CH 0 h	315°		
Amplitude min. Min. Schwingungsweite Min. amplitude	6H 24 h	200°		

Complément du tableau Assortiment – Ergänzung zur Assortimentstabelle – Addition to the summary Escapement

1) Références pour mesure de marche
Referenzen für Gangmessungen
References to mesure the rate

Repère max. (position CH à 0 h) Abfall Max. (Lage CH - 0 h) Adjusting mark (position CH - 0 h)	0,8 ms 0,6 ms	Elaboré Top / Chronomètre
Temps de stabilisation / Reprise de marche Stabilisationszeit / Wiederaufnahme des Ganges Stabilisation time / rate resumption	20 s	Valeur conseillée Empfohlener Wert Recommended value
Temps d'intégration / mesure Integrationszeit / Messung Integration time / measuring	40 s	Valeur conseillée Empfohlener Wert Recommended value

2) Les valeurs limites sont sujettes à interprétation : 95 % des pièces livrées par lot doivent se situer dans les marges indiquées.
Die Grenzwerte sind eine Frage der Auslegung : 95 % der in einer Lieferung enthaltenen Stücke müssen innerhalb der angegebenen Limiten liegen.
The limit values are subject to interpretation : 95 % of the pieces delivered in a lot must be within the specified limits.

3) Toutes les mesures se font sans calendrier en prise et chrono non embrayé. Les contrôles à armage haut, désignés par 0 h, se font entre 1 et 3 heures après armage complet.
Für die Messungen darf sich der Kalender nicht im Eingriff befinden oder der Chrono muss ausgekuppelt sein. Die Kontrolle bei Vollaufzug, angegeben mit 0 h, wird 1 bis 3 Stunden nach dem Aufziehen gemacht.
All check are made without the calendar in function and chrono not coupled. The check has to be done at full winding, referred to as h, after 1 to 3 hours running.

4) Lors du contrôle des marches instantanées et des amplitudes, il faut impérativement tenir compte des imprécisions de mesure dues aux appareils, à la température et à la pression atmosphérique agissant sur les réglages.
Im Weiteren muss bei einer augenblicklichen Gang- und Schwingungweitekontrolle unbedingt die momentane Einwirkung der Apparate bzw. der Raumtemperatur und des Atmosphärendrucks einbezogen werden.
When checking the instantaneous rate and the amplitudes, the inherent tolerance of the measuring instruments and the influence of temperature variations and the atmosperic pressure must be taken into account.

5)

Positions selon les normes NIHS Positionen nach den NIHS-Normen Positions according to the norms NIHS		**Désignations courantes pour horlogers Gebräuchliche Bezeichnungen für Uhrmacher Common designations for watchmakers**
CH	Horizontale, cadran en haut / Horizontal, Zifferblatt oben / Horizontal, dial up	HH - Horizontale Haut / ZO - Zifferblatt Oben / DU - Dial Up
FH	Horizontale, fond en haut / Horizontal, Zifferblatt unten / Horizontal, dial down	HB - Horizontale Bas / ZU - Zifferblatt Unten / DD - Dial Down
6H	Verticale, 6 heures en haut / Vertikal, 6 Uhr oben / Vertical, 6 o'clock up	VG - Verticale Gauche / KL - Krone Links / PL - Position Left
9H	Verticale, 9 heures en haut / Vertikal, 9 Uhr Oben / Vertical, 9 o'clock up	VB - Vertical Bas / KU - Krone Unten / PD - Position Down
3H	Verticale, 3 heures en haut / Vertikal, 3 Uhr oben / Vertical, 3 o'clock up	VH - Verticale Haut / KO - Krone Oben / PU Position UP

Liste des fournitures – Bestandteilliste - List of components

Pos	Numéro d'article Artikelnummer Article number		Liste des fournitures	Bestandteilliste	List of components
1	Var.		Platine, empierrée	Werkplatte, mit Steinen	Main plate, jewelled
1-1	Var.		Amortisseur, empierré, de balancier, à chasser, à portée, dessous	Stosssicherung, mit Stein, für Unruh, zum Einpressen, mit Auflage, unten	Jewelled shock-absorber for balance, shouldered, to press in, bottom
1-2	010.300.00001		Fixateur de cadran	Zifferblatthalter	Dial fastener
2	031.121.00001		Pignon coulant	Kupplungstrieb	Sliding pinion
3	031.120.00001		Pignon de remontoir	Aufzugtrieb	Winding pinion
4	Var.		Tige de remontoir	Aufzugwelle	Winding stem
5	053.026.00001		Commande du correcteur double	Schalthebel für Doppelkorrektor	Double corrector operating lever
6	051.080.00001		Tirette	Winkelhebel	Setting lever
7	051.050.00001		Bascule de pignon coulant	Kupplungstriebhebel	Yoke
8	051.090.00001		Sautoir de tirette	Winkelhebelraste	Setting lever jumper
9	Var.		Roue d'échappement	Hemmungsrad	Escape wheel
10	030.014.00001		Roue de grande moyenne	Grossbodenrad	Great wheel
11	030.025.00011		Roue moyenne	Kleinbodenrad	Third wheel
12	030.027.00001		Roue de seconde	Sekundenrad	Second wheel
13	Var.		Pont de rouage, empierré	Räderwerkbrücke, mit Steinen	Train wheel bridge, jewelled
14	Var.		Barillet complet de mouvement	Federhaus vollständig für Grundwerk	Movement barrel, complete
15	056.070.00001		Levier stop	Stopphebel	Stop lever
16	Var.		Pont de barillet, empierré	Federhausbrücke, mit Steinen	Barrel bridge, jewelled
17	051.120.00001		Cliquet	Klinke	Click
18	061.080.00001		Ressort de cliquet	Klinkenfeder	Click spring
19	031.023.00001		Roue de couronne	Kronrad	Crown wheel
20	031.020.00001		Rochet	Sperrrad	Ratchet wheel
21	Var.		Ancre	Anker	Pallet fork
22	Var.		Pont d'ancre, empierré	Ankerbrücke, mit Steinen	Pallet bridge, jewelled
23	Var.		Balancier annulaire, réglé	Unruh mit glattem Reif, reguliert	Timed annular balance
24	Var.		Pont de balancier, monté	Unruhbrücke, montiert	Balance bridge, assembled
24-1	Var.		Pont de balancier	Unruhbrücke	Balance bridge
24-2	040.200.00033		Porte-piton	Spiralklötzchenträger	Stud support
24-3	040.341.00044		Tête de raquette, montée	Rückerkopf, montiert	Regulator head, assembled
24-4	040.340.00002		Flèche de raquette	Rückerzeiger	Regulator pointer
24-5	040.380.00001		Correcteur de raquette	Rückerkorrektor	Regular corrector
24-6	Var.		Amortisseur empierré, de balancier, à chasser, à portée, dessus	Stosssicherung, mit Stein, für Unruh, zum Einpressen, mit Auflage, oben	Jewelled shock-absorber for balance, shouldered, to press in, top
25	Var.		Bâti du dispositif automatique, empierré	Gestell für Automatik, mit Steinen	Automatic device framework, jewelled
26	032.033.00052		Roue entraîneuse de rochet	Mitnehmerrad für Sperrad	Ratchet wheel driving wheel
27	032.038.00038		Roue auxiliaire d'inversion	Hilfs-Umkehrrad	Auxiliary reversing wheel
28	032.037.00132		Roue d'inversion	Umkehrrad	Reversing wheel
29	032.031.00040		Roue de réduction	Reduktionsrad	Reduction wheel
30	012.051.00001		Pont inférieur du dispositif automatique, empierré	Untere Brücke für Automatik, mit Steinen	Automatic device lower bridge, jewelled
31	Var.		Masse oscillante, montée	Schwungmasse, montiert	Oscillating weight, assembled
31-1	Var.		Masse oscillante	Schwungmasse	Oscillating weight
31-2	Var.		Roulement à billes	Kugellager	Ball bearing
32	031.083.00052		Chaussée avec entraîneur	Minutenrohr mit Mitnehmer	Cannon pinion with driver
33	031.041.00001		Roue de minuterie	Wechselrad	Minute wheel
34	031.100.00001		Renvoi	Zeigerstellrad	Setting wheel
35	053.200.00040		Correcteur de quantième	Datumkorrektor	Date corrector
36	010.062.00001		Pont du rouage de minuterie	Wechselradbrücke	Minute train bridge
37	033.020.00001		Mobile entraîneur de l'indicateur de quantième	Datumanzeiger-Mitnehmerrad	Date indicator driving wheel
38	053.080.00001		Sautoir de quantième	Datumraste	Date jumper
39	013.111.00027		Plaque de maintien du sautoir de quantième	Halteplatte für Datumraste	Date jumper maintaining plate
40	031.046.00007		Roue des heures	Stundenrad	Hour wheel
41	Var.		Indicateur de quantième	Datumanzeiger	Date indicator

Pos	Numéro d'article Artikelnummer Article number		Liste des fournitures	Bestandteilliste	List of components
42	030.051.00001		Roue entraîneuse sur roue moyenne	Mitnehmerrad auf Kleinbodenrad	Driving wheel over third wheel
43	030.029.00018		Mobile intermédiaire de seconde (2)	Zwischen-Sekundenrad (2)	Intermediate second wheel (2)
44	030.029.00016		Mobile intermédiaire de seconde (1)	Zwischen-Sekundenrad (1)	Intermediate second wheel (1)
45	060.131.00002		Ressort-friction du pignon de seconde	Friktionsfeder für Sekundentrieb	Second pinion friction spring
46	030.081.00001		Pignon de seconde	Sekundentrieb	Second pinion
47	Var.		Pont de roue de seconde, garni	Sekundenrad-Brücke, mit Steinen	Second wheel bridge, jewelled
48	010.106.00005		Support de cadran	Träger für Zifferblatt	Dial support
100	Var.		Vis à tête conique	Senkschraube	Countersunk head screw
		1x	- Pos. 8: sautoir de tirette	- Pos. 8: Winkelhebelraste	- Pos. 8: setting lever jumper
		1x	- Pos. 39: plaque de maintien du sautoir de quantième	- Pos. 39: Halteplatte für Datumraste	- Pos. 39: date jumper maintaining plate
101	Var.		Vis à tête conique	Senkschraube	Countersunk head screw
		2x	- Pos. 13: pont de rouage	- Pos. 13: Räderwerkbrücke	- Pos. 13: train wheel bridge
		3x	- Pos. 16: pont de barillet	- Pos. 16: Federhausbrücke	- Pos. 16: barrel bridge
		1x	- Pos. 22: pont d'ancre	- Pos. 22: Ankerbrücke	- Pos. 22: pallet bridge
		1x	- Pos. 24: pont de balancier	- Pos. 24: Unruhbrücke	- Pos. 24: balance bridge
102	Var.		Vis à tête cylindrique	Zylinderschraube	Cylindrical screw
		1x	- Pos. 19: roue de couronne	- Pos. 19: Kronrad	- Pos. 19: crown wheel
103	Var.		Vis à tête cylindrique	Zylinderschraube	Cylindrical screw
		1x	- Pos. 20: rochet	- Pos. 20: Sperrrad	- Pos. 20: ratchet wheel
104	Var.		Vis à tête cylindrique	Zylinderschraube	Cylindrical screw
		1x	- Pos. 30: pont inférieur du dispositif automatique	- Pos. 30: untere Brücke für Automatik	- Pos. 30: automatic device lower bridge
105	Var.		Vis à tête conique	Senkschraube	Countersunk head screw
		2x	- Pos. 25: bâti du dispositif automatique	- Pos. 25: Gestell für Automatik	- Pos. 25: automatic device framework
106	Var.		Vis à tête cylindrique	Zylinderschraube	Cylindrical screw
		1x	- Pos. 31: masse oscillante	- Pos. 31: Schwungmasse	- Pos. 31: oscillating weight
107	Var.		Vis à portée	Ansatzschraube	Shouldered screw
		1x	- Pos. 36: pont de rouage de minuterie	- Pos36: Wechselradbrücke	- Pos. 36: minute train bridge
108	Var.		Vis à tête cylindrique	Zylinderschraube	Cylindrical screw
		1x	- Pos. 45: ressort-friction du pignon de seconde	- Pos. 45: Friktionsfeder für Sekunden-trieb	- Pos. 45: Second pinion friction spring
109	Var.		Vis à tête cylindrique	Zylinderschraube	Cylindrical screw
		2x	- Pos. 47: pont de roue de seconde	- Pos. 47: Sekundenrad-Brücke	- Pos. 47: Second wheel bridge, jewelled
	Var.		Variante	Variante	Variant

L'interchangeabilité et les variantes se trouvent sur
Die Austauschbarkeit und Varianten finden Sie unter http://www.sellita.ch
Interchangeability and variants can be found on

Fournitures – Bestandteile – Materials

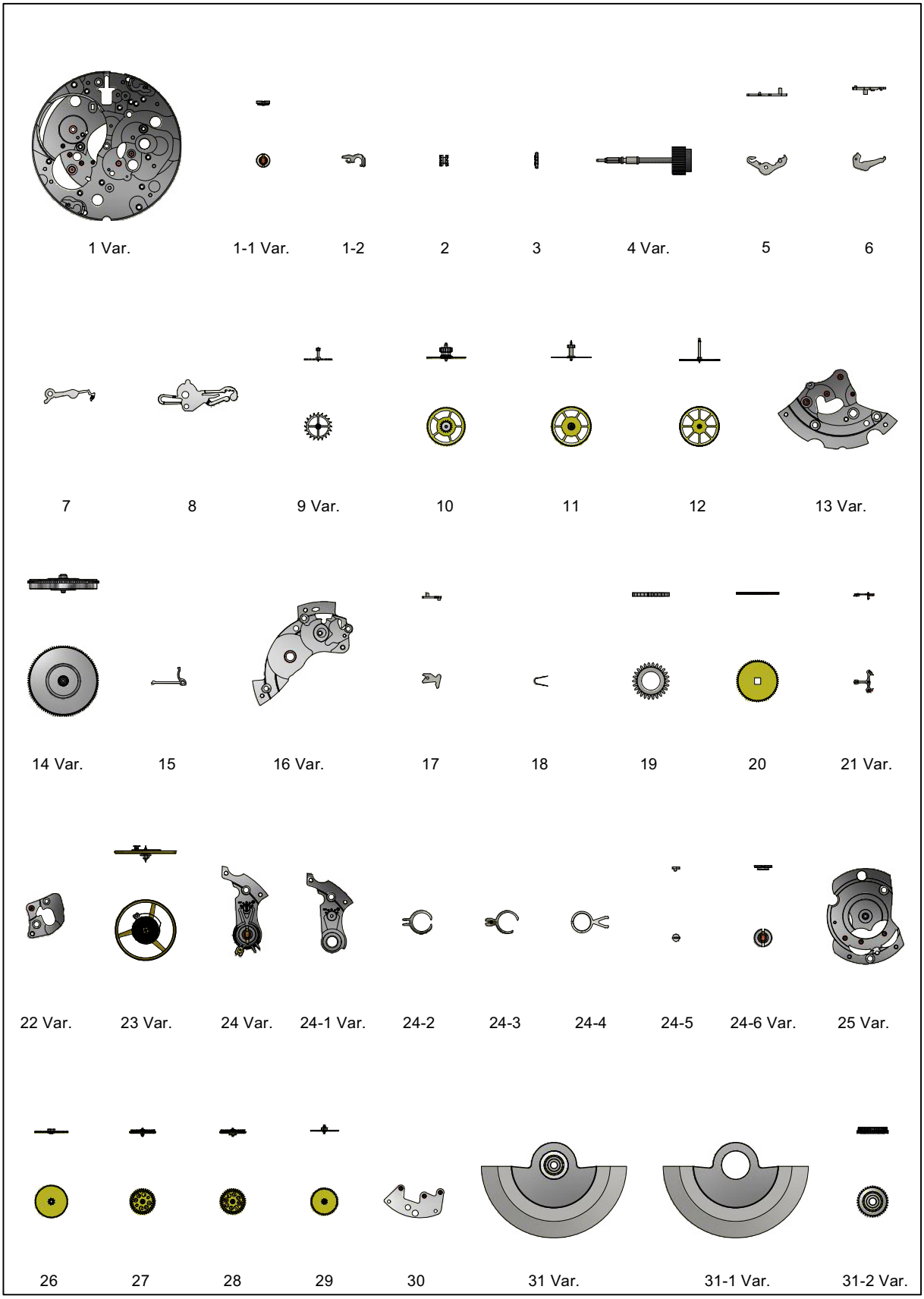

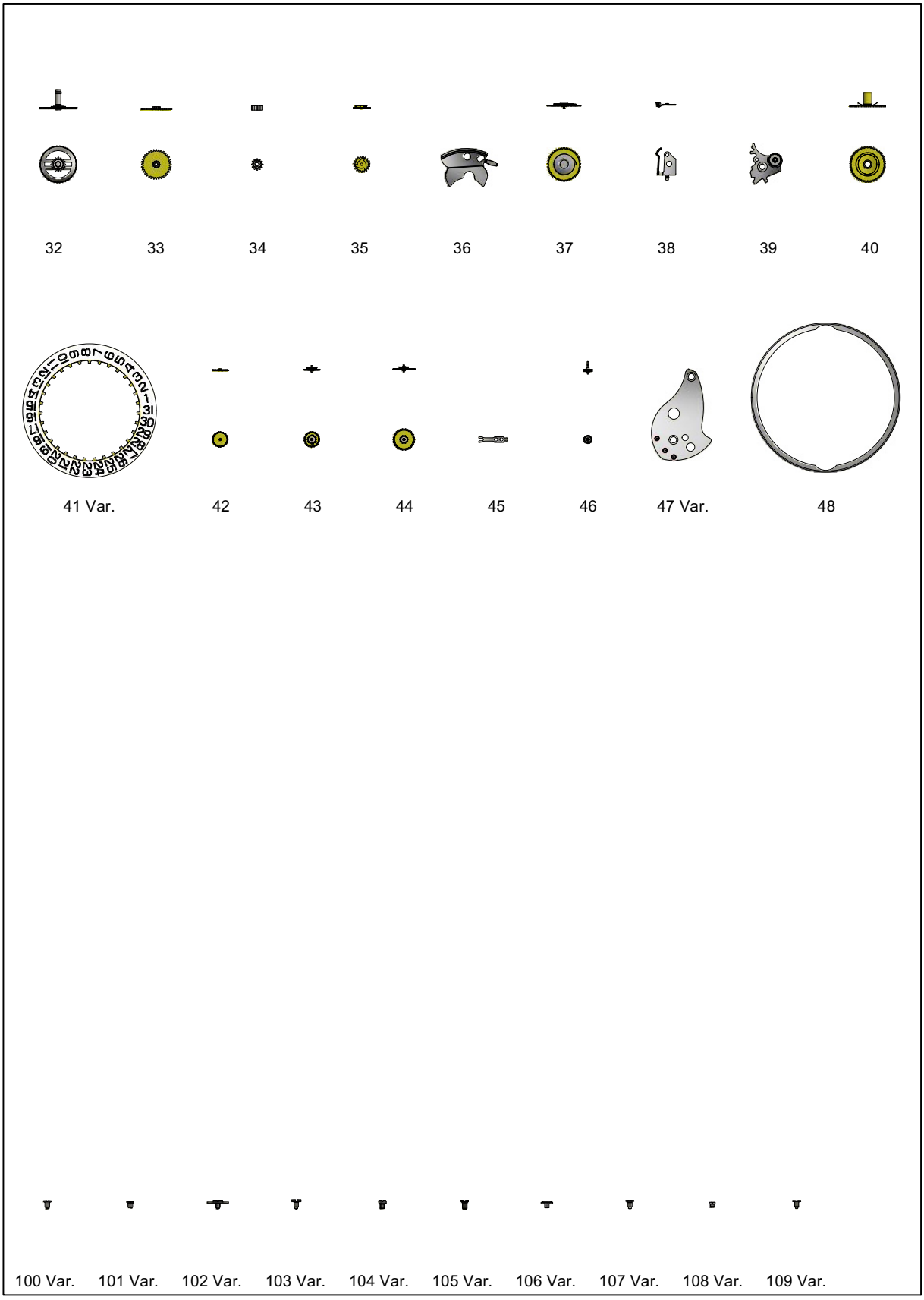
32
33
34
35
36
37
38
39
40
41 Var.
42
43
44
45
46
47 Var.
48
100 Var.
101 Var.
102 Var.
103 Var.
104 Var.
105 Var.
106 Var.
107 Var.
108 Var.
109 Var.

Montage mouvement – Werkmontage – Assembling of the movement
Légendes de huilage – Ölplan – Oiling lexical

Epilamé – Epilamisiert – Epilame-coated	
	Si les pièces ne sont pas neuves, les composants existants doivent être nettoyés et traités à la Moebius Fixodrop ES/BS-10 8981 avant le réassemblage. Wenn keine neuen Teile montiert werden, müssen die vorhandenen Teile vor der Wiedermontage gewaschen und mit Moebius Fixotrop ES/BS 8981 epilamisiert werden. If the pieces to be assembled are not new, existing components must be cleaned and treated with Moebius Fixodrop ES/BS 8981 Epilame before reassembly.

Lubrification – Schmierung – Lubrication		
	Huile épaisse ou graisse – Dickflüssiges Öl oder Fett – Thick oil or grease	**Moebius HP-1300** ou **Moebius D5**
	Huile fine – Dünnflüssiges Öl – Fine oil	**Moebius 9010**
	Très faible quantité – Sehr kleine Menge – Very small quantity	**Moebius 9010**
	Huile spéciale pour levées – Spezialöl für Hebungsstein – Special oil for pallet stones	**Moebius 9410** ou **Moebius 9415**
	Graisse – Fett – Grease	**Jismaa 124**
	Graisse – Fett – Grease	**Moebius 9504**

Moebius Fixodrop ES/BS-10 8981	
	Produit très volatile! A garder après usage dans des récipients fermés et étanches. **Sehr flüchtiges Produkt!** Nach Gebrauch in geschlossenen und luftdichten Behältern aufbewahren. **Very volatile product!** To keep after usage in closed and airtight containers.

Prélubrification – Tauchschmierung – Splash lubrication	
	Ne pas laver. Si la pièce est très sale ou rouillée, l'échanger par une fourniture d'origine livrée prélubrifiée par Sellita Watch CO SA. Nicht waschen. Sollte das Stück sehr verschmutzt oder rostig sein, ist es gegen ein von Sellita Watch CO SA vorgeöltes Original-Stück zu tauschen. Do not wash. If the part is very dirty or rusty, it should be exchanged for an original part which is lubricated and delivered by Sellita Watch CO SA.

Couples donnés – Einzuhaltende Drehmomenten – Given torques

Les couples sont indiqués à la valeur minimum pour dévisser
Die Drehmomente werden als minimale Lösemomente angegeben
Torques are indicated at the minimum value for loosening

Montage mouvement – Werkmontage – Assembling of the movement
Mécanisme de mise à l'heure – Zeigerwerkmechanismus – Handsetting mechanism

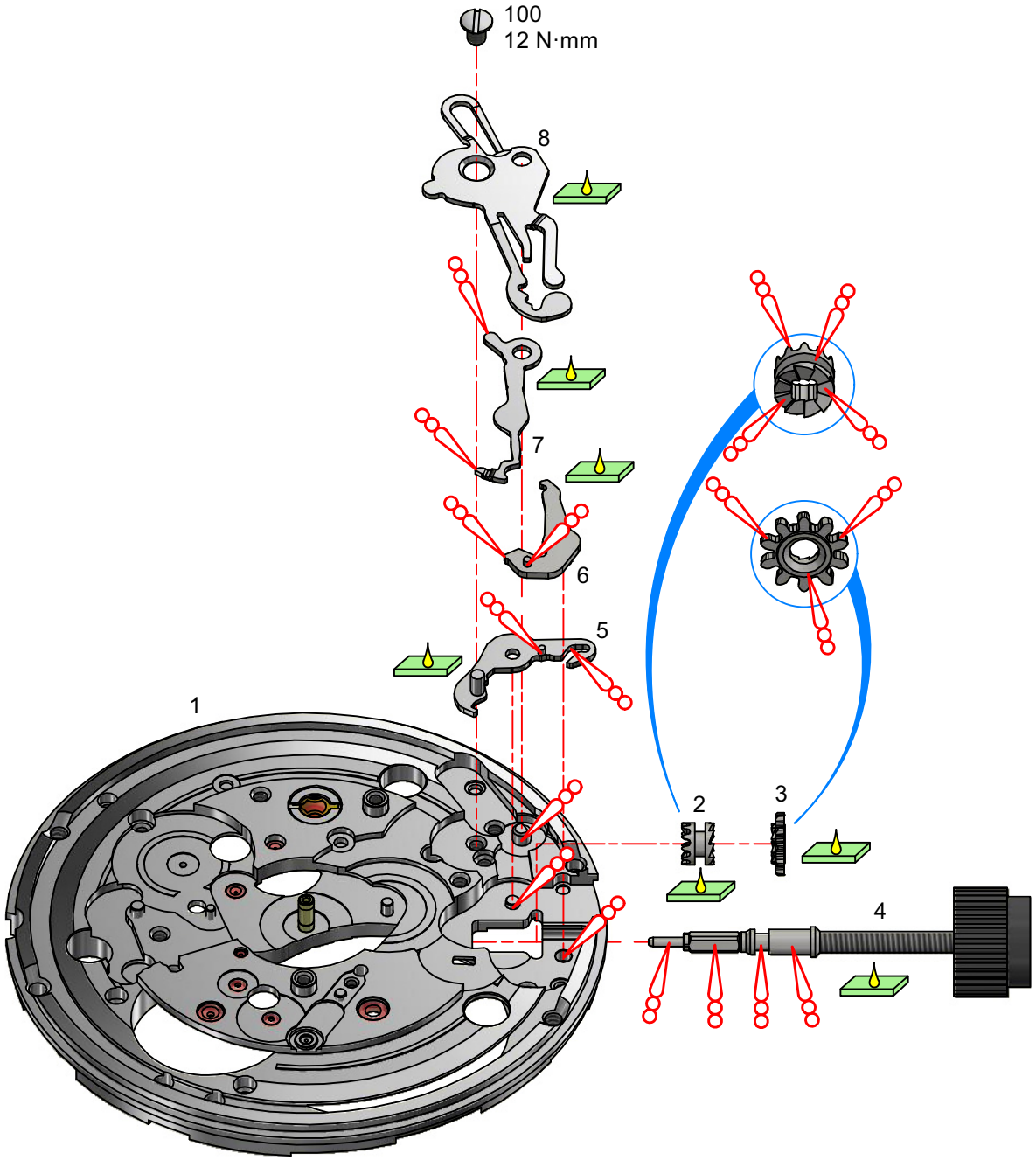

Montage mouvement – Werkmontage – Assembling of the movement
Mouvement de base – Basiswerk – Basic movement

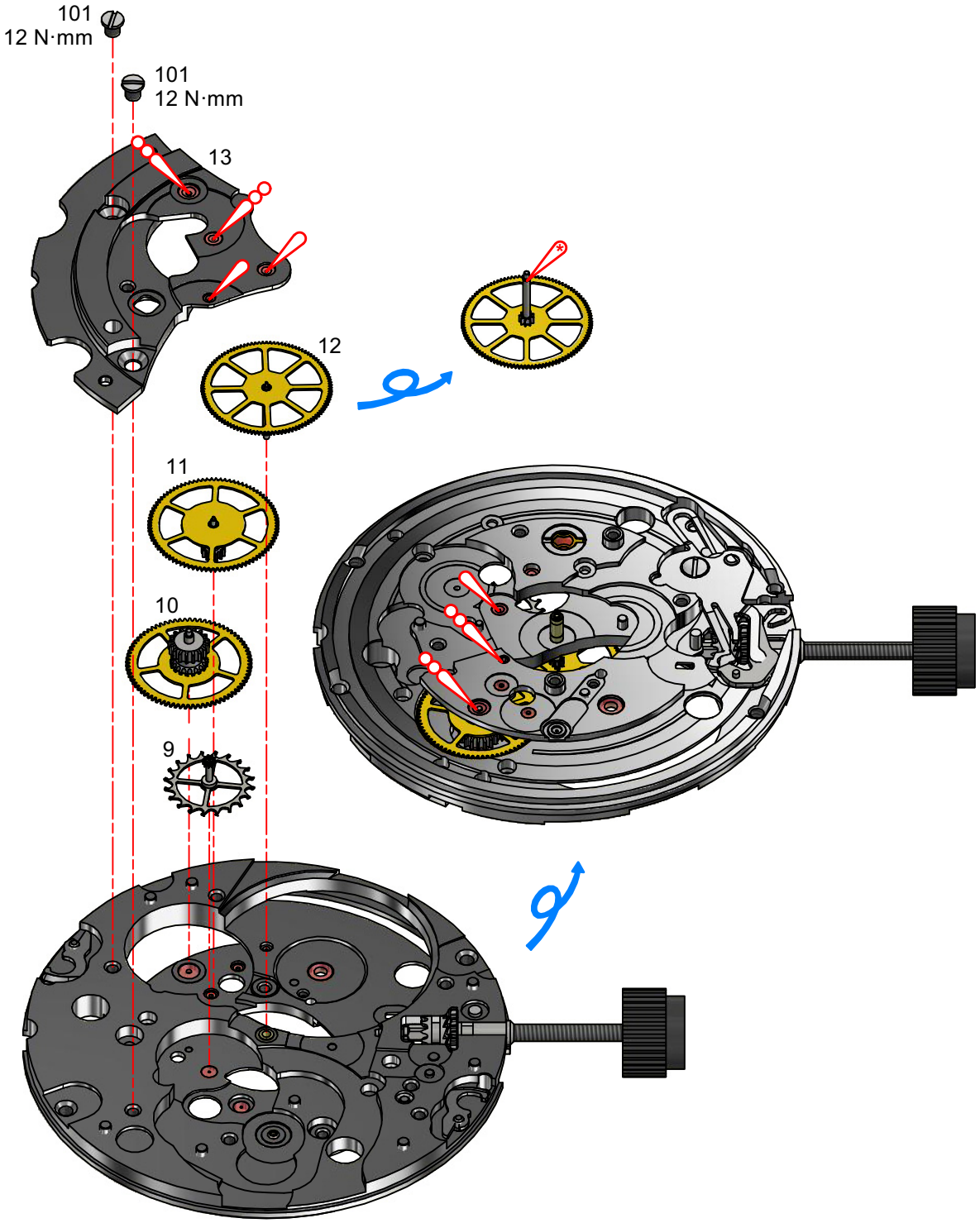

Montage mouvement – Werkmontage – Assembling of the movement
Mouvement de base – Basiswerk – Basic movement

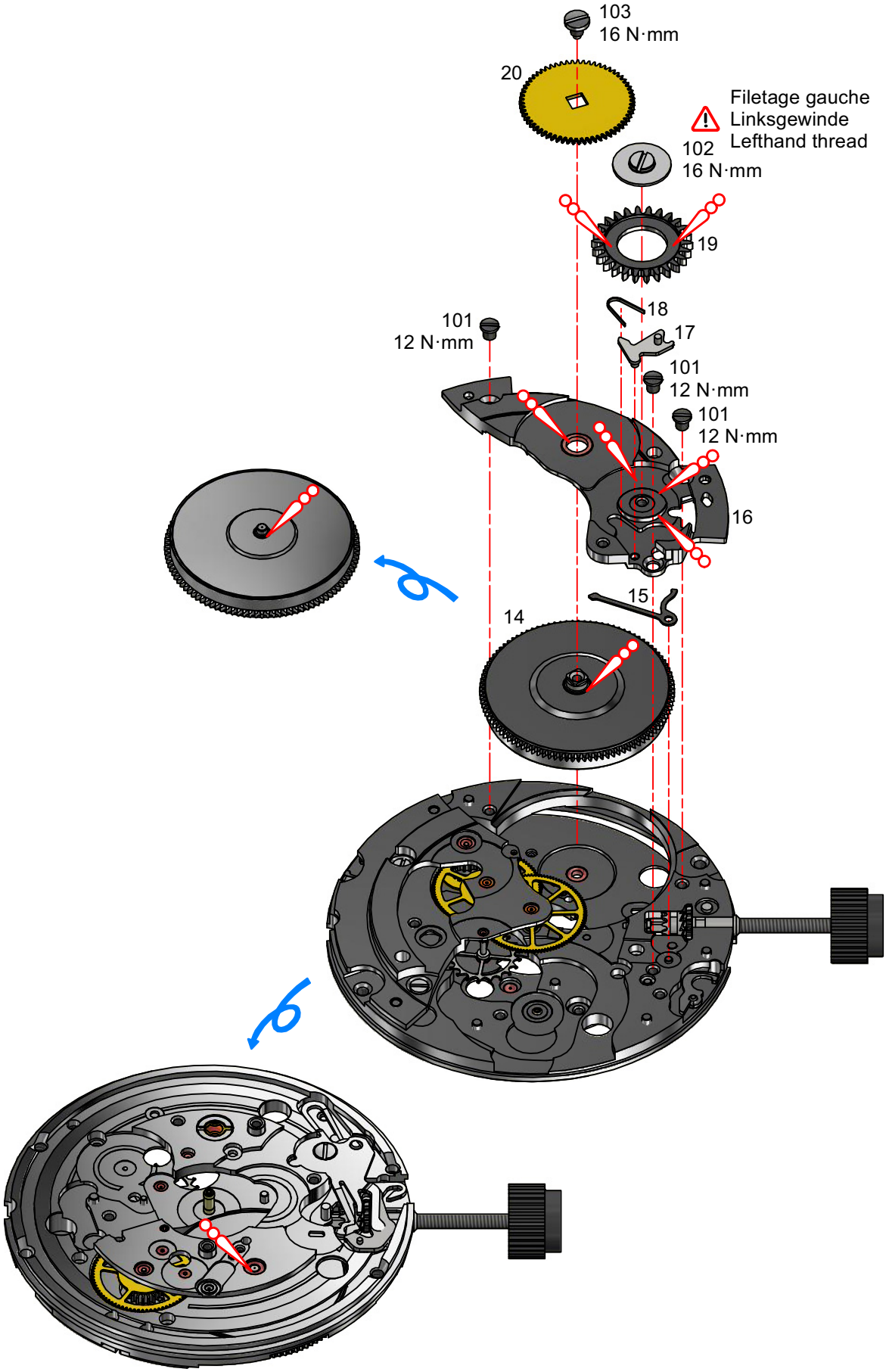

Montage mouvement – Werkmontage – Assembling of the movement
Mouvement de base – Basiswerk – Basic movement

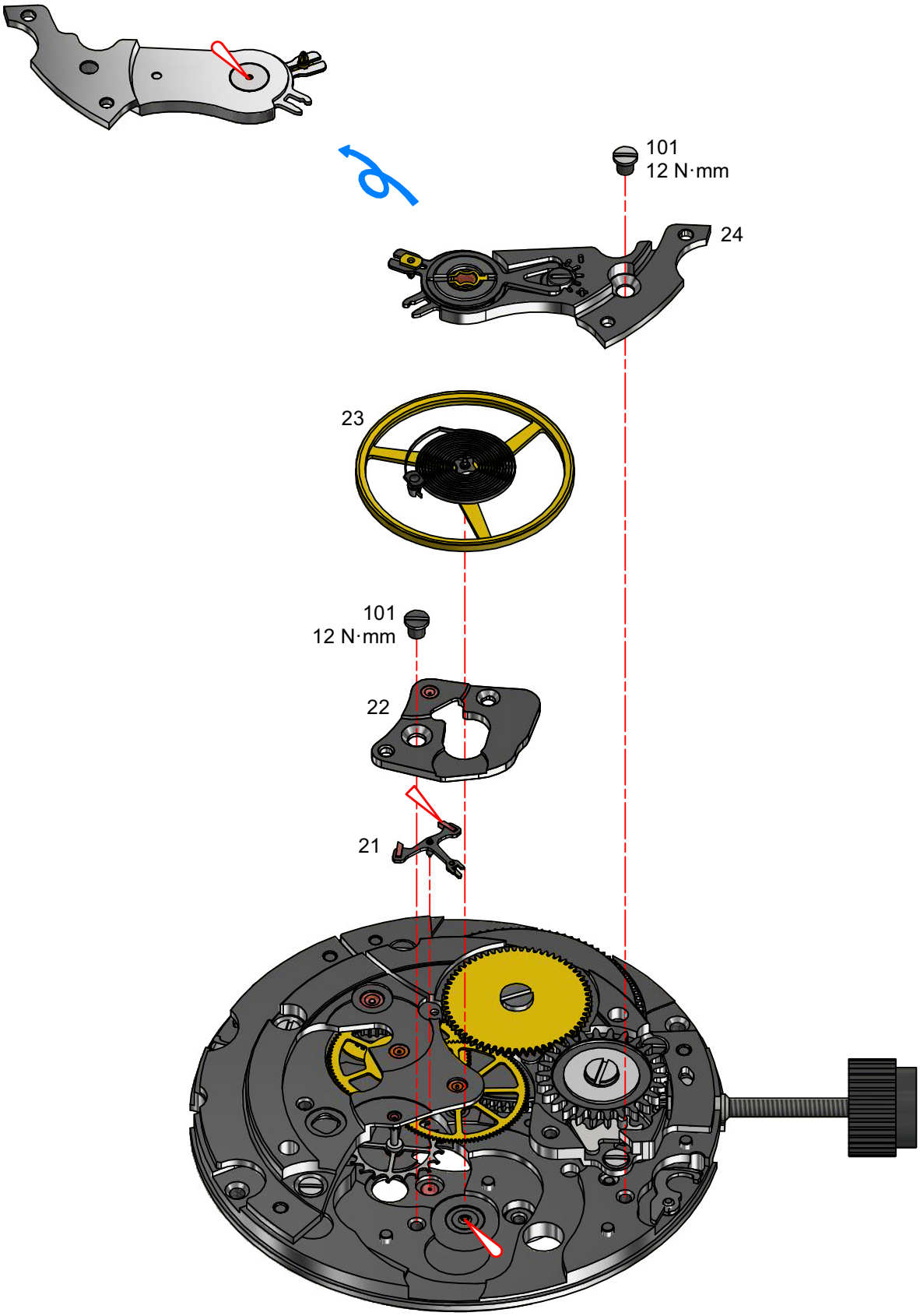

Montage mouvement – Werkmontage – Assembling of the movement
Mécanisme automatique – Automatikmechnismus – Self-winding mechanism

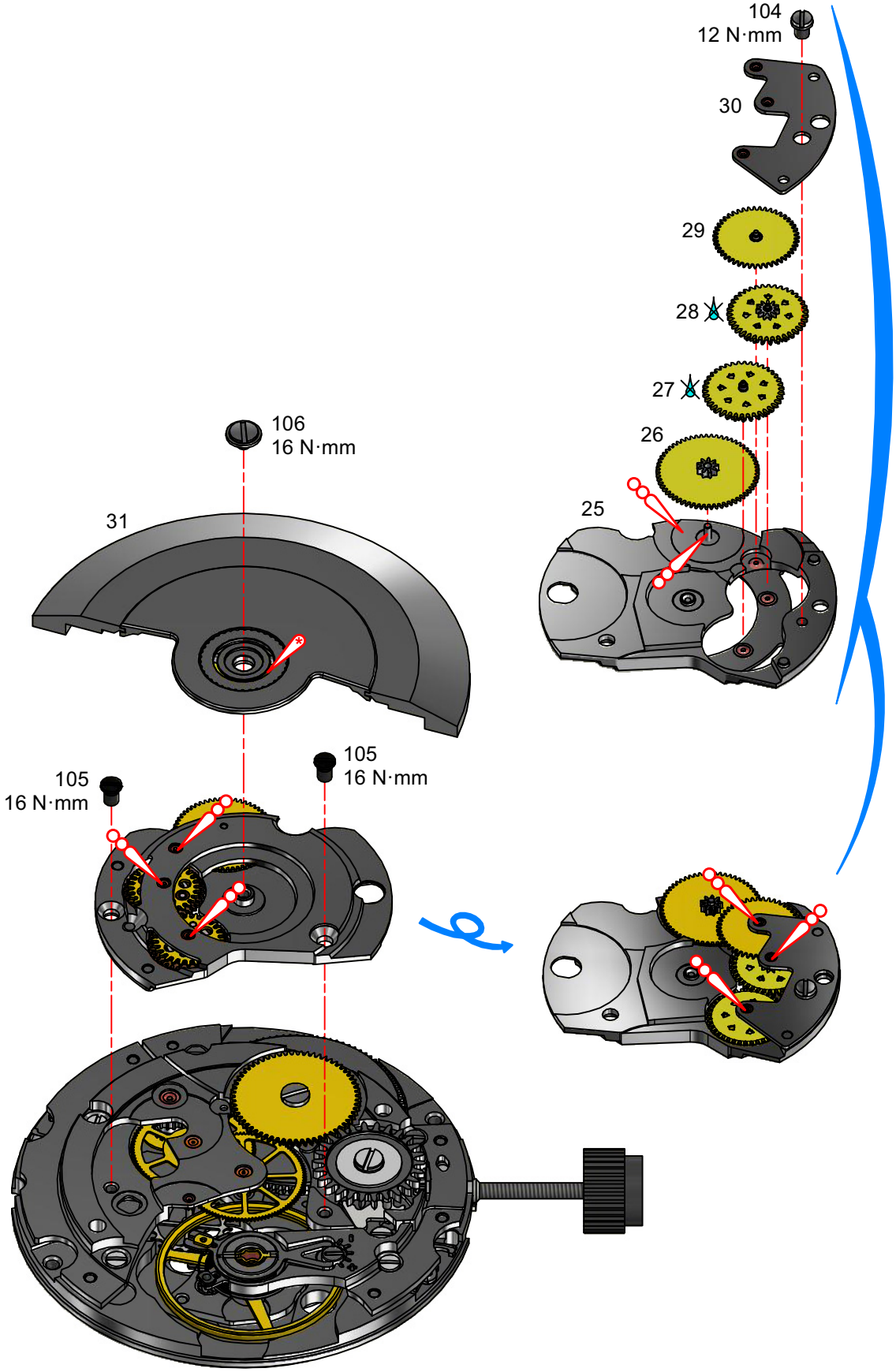

Montage mouvement – Werkmontage – Assembling of the movement
Mécanisme calendrier et rouage de minuterie – Kalendermechanismus und Wechselräderwerk – Calendar mechanism and minute wheel train

	1	Lubrifier la pièce pos. 38. *Teil Pos. 38 schmieren.* Lubricate part pos. 38.
	2	Tourner la pièce pos. 41 d'environ 10 dents avec la correction rapide. *Teil Pos. 41 mit Schnellkorrektur ca. 10 Zähne drehen.* Rotate part pos. 41 approx 10 teeth with rapide correction.
	3	Lubrifier à nouveau la pièce pos. 38. *Teil Pos. 38 nochmals schmieren.* Lubricate again part pos. 38.
⚠	4	Tourner à nouveau la pièce pos. 41 d'environ 10 dents avec la correction rapide. *Teil Pos. 41 nochmals mit Schnellkorrektur ca. 10 Zähne drehen.* Rotate part pos. 41 approx 10 teeth with rapide correction again.
	5	Lubrifier à nouveau la pièce pos. 38. *Teil Pos. 38 nochmals schmieren.* Lubricate again part pos. 38.
	6	Tourner à nouveau la pièce pos. 41 d'environ 10 dents avec la correction rapide. *Teil Pos. 41 nochmals mit Schnellkorrektur ca. 10 Zähne drehen.* Rotate part pos. 41 approx 10 teeth with rapide correction again.

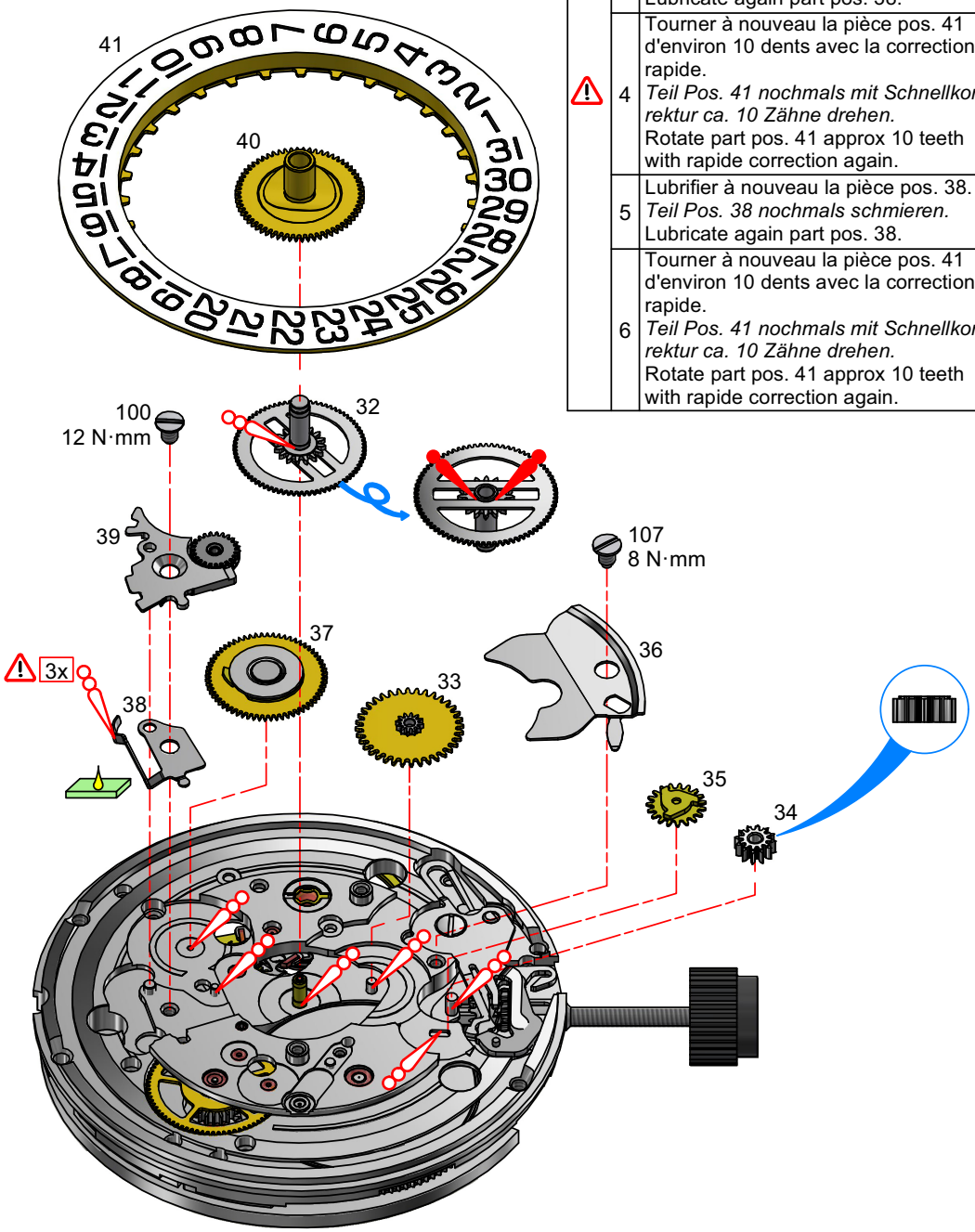

Montage mouvement – Werkmontage – Assembling of the movement
Mécanisme pour petite seconde à 6h – Mechanismus für Sekundenzeiger bei 6 Uhr – Mechanism for seconds at 6 o'clock

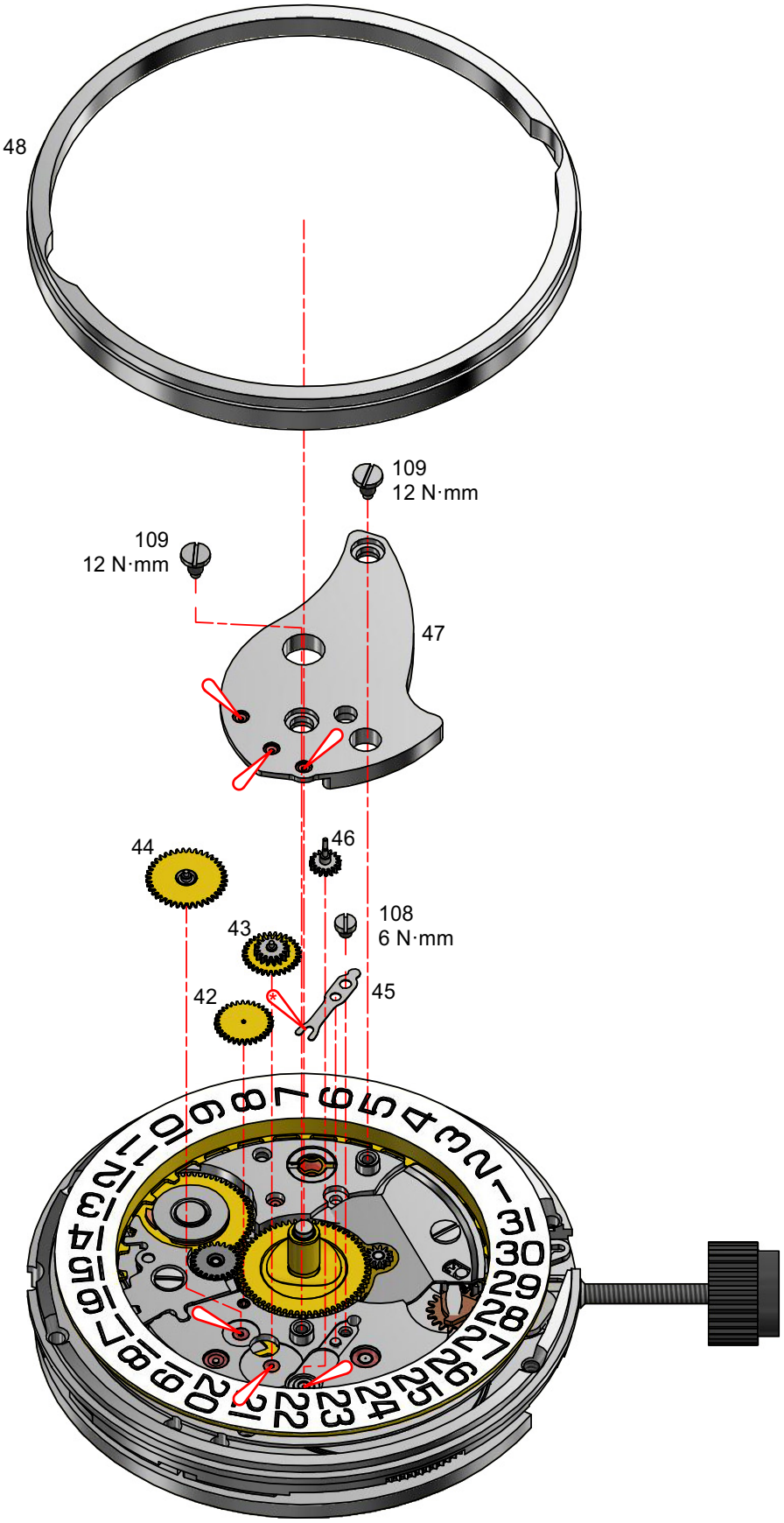

Montage mouvement – Werkmontage – Assembling of the movement
Pont de balancier et masse oscillante – Unruhbrücke und Schwungmasse – Balance bridge and oscillating weight

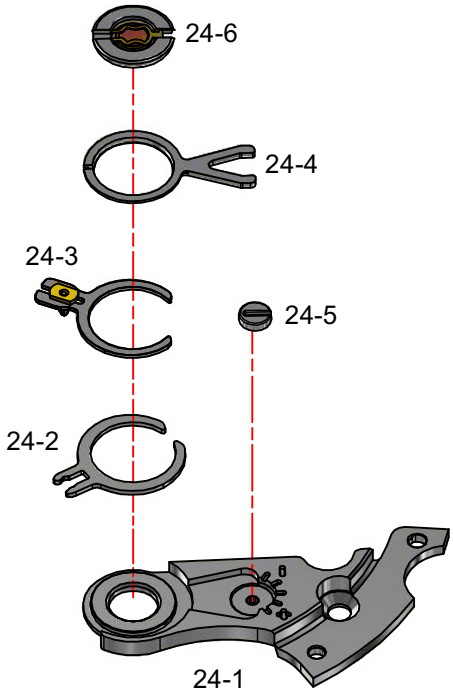

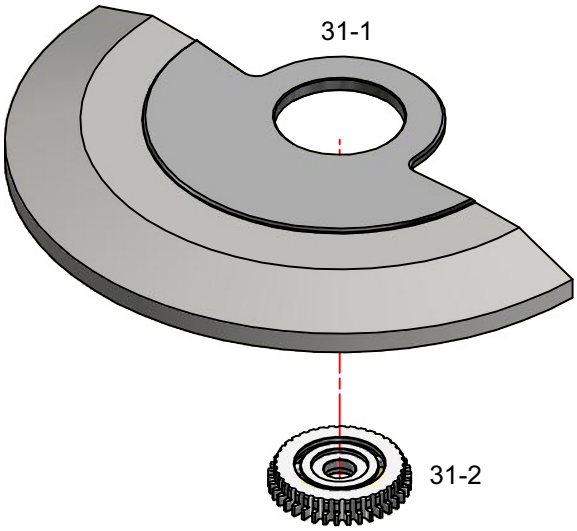

Extraction de la tige de remontoir – Entfernen der Aufzugwelle – Extraction of the winding stem

1) Tirer la tige de remontoir en position de mise à l'heure.

2) Presser sur l'axe de tirette à l'aide d'un tournevis Ø 1,00 mm.

Eviter l'utilisation de pointes ou de brucelles pour cette opération, car la tirette risque de se coincer ou de détériorer le ressort de tirette.

3) Sortir la tige de remontoir.

L'enlèvement de la tige est facilité par les portes-pièces commandés chez Sellita.

1) Aufzugwelle in Zeigerstellung ziehen.

2) Mit einem Schraubendreher Ø 1,00 mm auf die Winkelhebelwelle drücken.

Dabei sind keine spitzen Gegenstände (Pinzette, usw.) zu verwenden, da sonst der Winkelhebel zu tief eingedrückt wird und dadurch möglicherweise verklemmt oder die Winkelhebelfeder beschädigt wird.

3) Welle entfernen.

Mit speziellen Werkstückhaltern lässt sich die Aufzugwelle noch leichter entfernen. Sie sind bei Sellita erhältlich.

1) Draw the winding stem into the hand-setting position.

2) Press on the setting lever axe with screw driver Ø 1,00 mm.

Avoid pointed tools (tweezers or similar). They may jam the setting lever which will subsequently damage the setting lever spring.

3) Pull out the winding stem.

It is quite easy to remove the winding stem with particular movement holders. They are available at Sellita.

Montage mouvement – Werkmontage – Assembling of the movement
Roue entraîneuse sur roue moyenne – Mitnehmerrad auf Kleinbodenrad – Driving wheel over third wheel

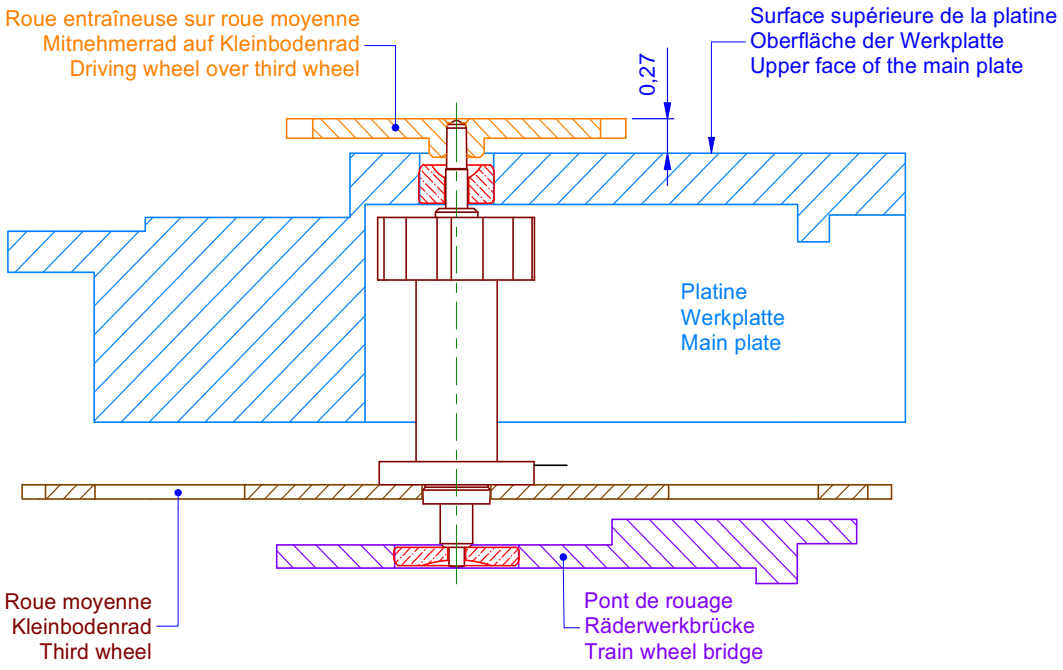

Désignation: Hauteur chasse roue entraîneuse sur roue moyenne					Calibre natif: SW260-1
Matière - Dureté			Dimensions en mm Tolérances en µm	Anglage général: 0,03 mm	Echelle: 10 : 1 / Taille de feuille: A4
Traitement de surface			Tolérance générale: ±20 µm ±2°	Tolérance forme: ⌒ 30	N° de page: 1 /1
SELLITA Independent Swiss watchmakers	Dessiné : JDE 21.09.16	Modifications:	Ancien N°		Code h.: 10.000
	Modifié :		N° de pièce: SW106876		N° de révision: A
	Contrôlé : JQR 22.09.16				

Ce document est confidentiel et appartient à SELLITA WATCH CO S.A. Tous les droits afférents à ce document, y compris son contenu, et ses descriptions sont réservés. L'accès à ce document est strictement réservé à des personnes autorisées par SELLITA WATCH CO S.A. et il ne peut être ni copié, ni reproduit, ni distribué sans l'autorisation écrite préalable de SELLITA WATCH CO S.A.

Cage pour boîte – Uhrwerkgestell für Gehäuse – Frame for case

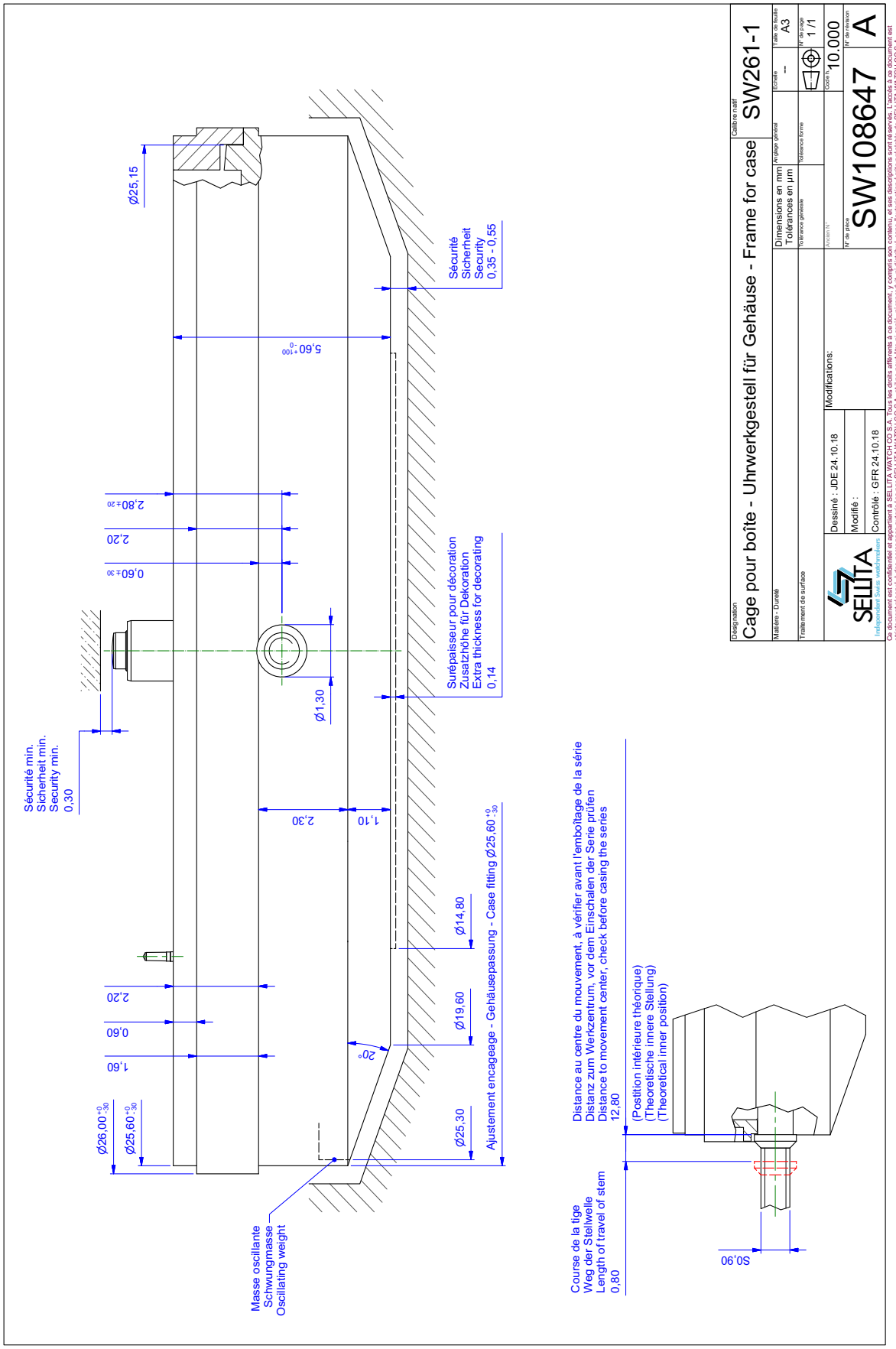

Options emboîtage – Einschalungsoptionen – Casing options

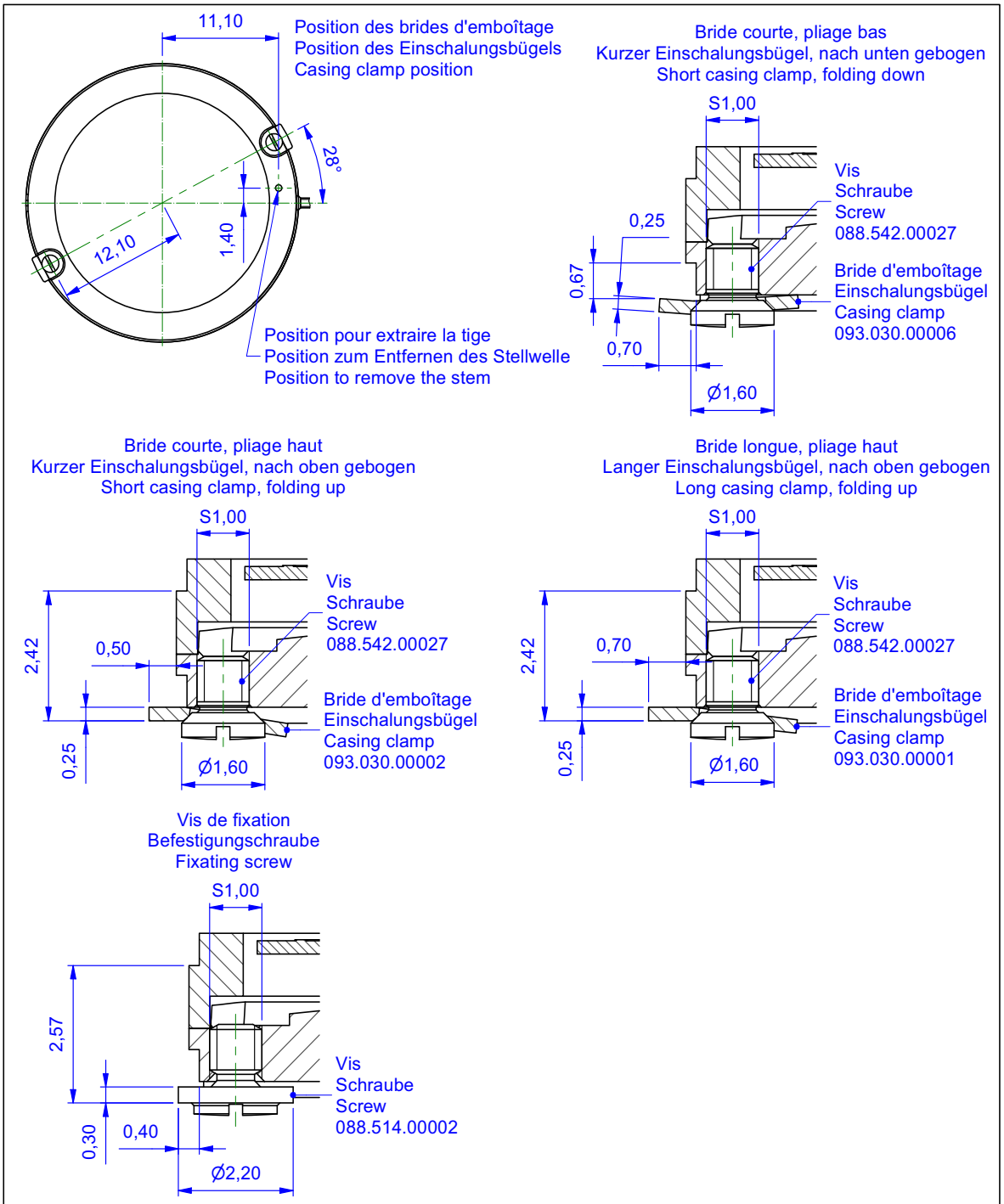

Désignation: Options d'emboîtage - Einschalungsoptionen - Casing options				Calibre natif: SW260-1	
Matière - Dureté			Dimensions en mm Tolérances en µm	Anglage général	Echelle: -- / Taille de feuille: A4
Traitement de surface			Tolérance générale	Tolérance forme	N° de page: 1 /1
SELLITA Independent Swiss watchmakers	Dessiné : JDE 29.06.17	Modifications: Ajout de deux options (vis tête pleine et bride courte, pliage bas).	Ancien N°		Code h.: 10.000
	Modifié : JDE 22.03.19		N° de pièce: SW107222		N° de révision: B
	Contrôlé : GFR 25.03.19				

Ce document est confidentiel et appartient à SELLITA WATCH CO S.A. Tous les droits afférents à ce document, y compris son contenu, et ses descriptions sont réservés. L'accès à ce document est strictement réservé à des personnes autorisées par SELLITA WATCH CO S.A. et il ne peut être ni copié, ni reproduit, ni distribué sans l'autorisation écrite préalable de SELLITA WATCH CO S.A.

Indications pour cadran – Angaben für Zifferblatt – Indications for dial

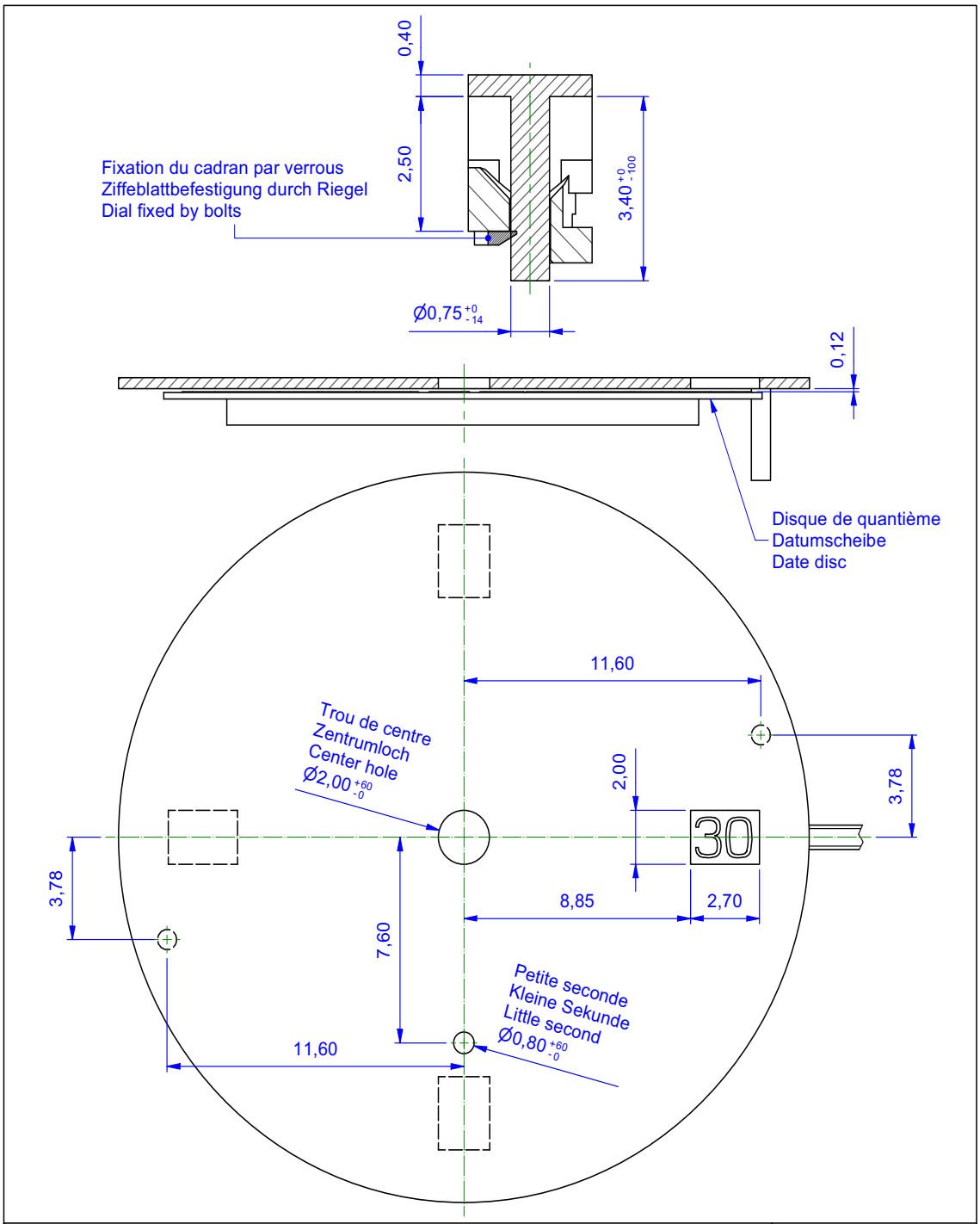

Désignation: Indications pour cadran - Angaben für Zifferbéatt - Indication for dial		Calibre natif: SW261-1	
Matière - Dureté	Dimensions en mm Tolérances en µm	Anglage général	Echelle: -- / Taille de feuille: A4
Traitement de surface	Tolérance générale	Tolérance forme	N° de page: 1 /1
SELLITA Independent Swiss watchmakers	Dessiné : JDE 24.10.18 Modifié : MBU 22.12.20 Contrôlé : GFR 23.12.20	Modifications:	Ancien N° / Code h.: 10.000
		N° de pièce: SW108274	N° de révision: A

Ce document est confidentiel et appartient à SELLITA WATCH CO S.A. Tous les droits afférents à ce document, y compris son contenu, et ses descriptions sont réservés. L'accès à ce document est strictement réservé à des personnes autorisées par SELLITA WATCH CO S.A. et il ne peut être ni copié, ni reproduit, ni distribué sans l'autorisation écrite préalable de SELLITA WATCH CO S.A.

Aiguillages – Zeigerwerkshöhen – Hand fitting heights

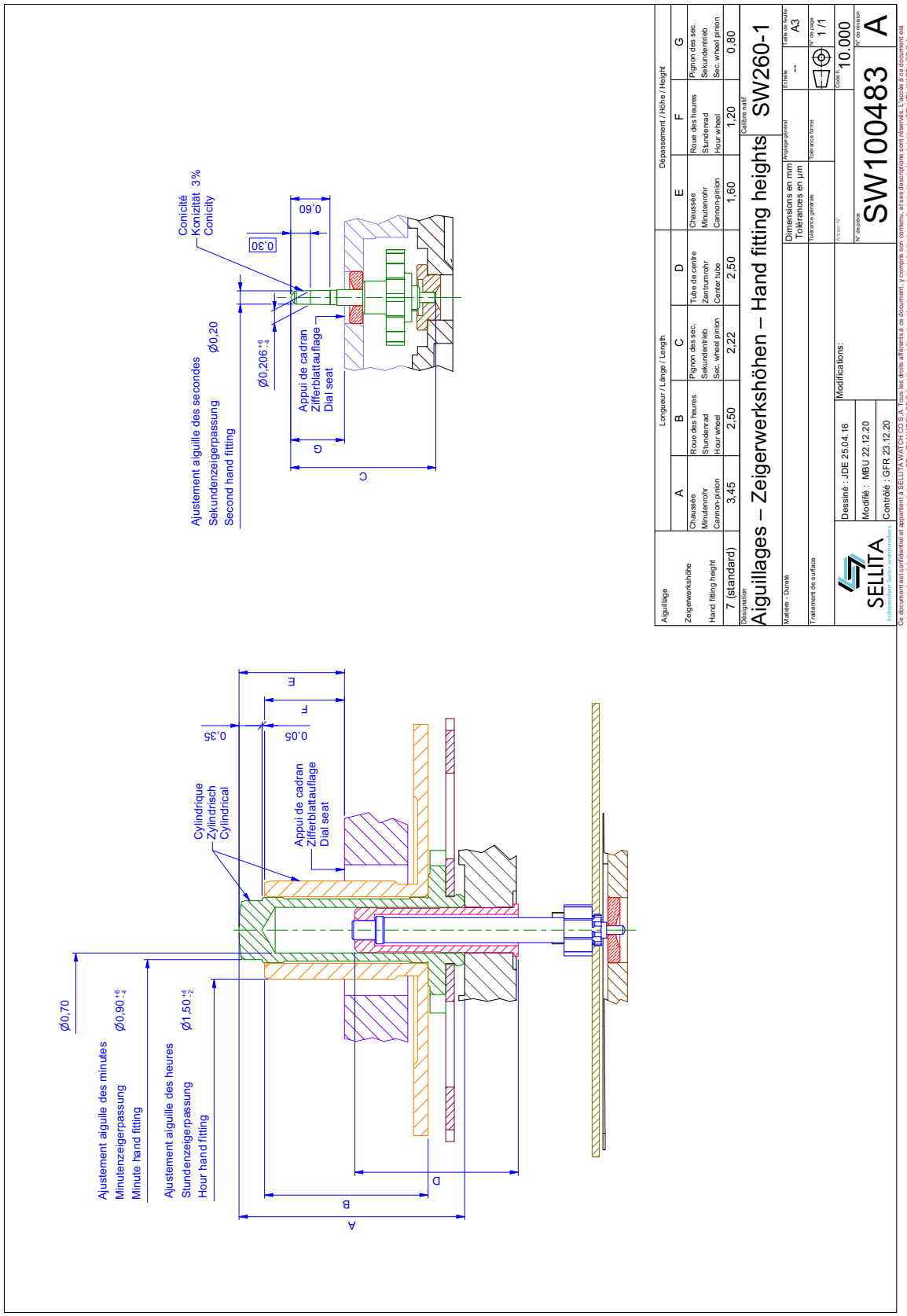

Longueur de tige et position de couronne – Länge der Stellwelle und Kronenposition – Length of setting stem and crown position

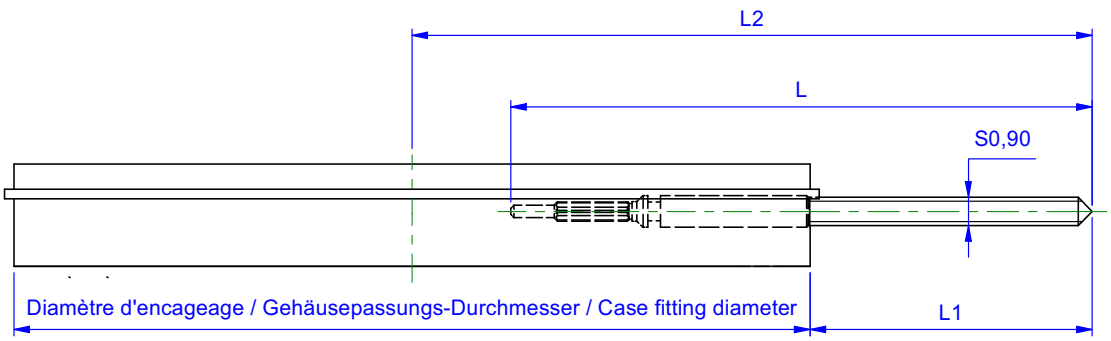

Longueur de la tige Länge der Stellwelle Length of setting stem	L	L1	L2
Normal	15,50	8,45	21,25
Long	20,00	12,95	25,75

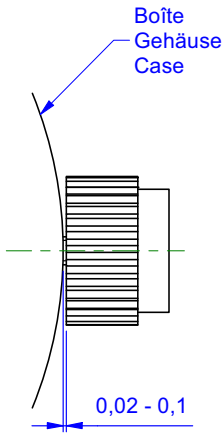

⚠	Afin d'éviter des dégâts importants au mouvement lors de chocs accidentels sur la couronne de remontoir, il est nécessaire de contrôler lors de l'emboîtage que l'espace entre la couronne et la carrure soit de 0,1 mm au maximum.
	Zur Vermeidung von Schäden am Werk infolge von zufälligen Schlägen auf die Krone der Aufzugwelle muss beim Werkeinbau der Abstand zwischen Krone und Gehäusemittelteil überprüft werden, er darf höchstens 0,1 mm betragen.
	To prevent major damage to the movement if the winding stem crown is inadvertently knocked, it is necessary to make sure that the gap between the crown and the middle is no more than 0,1 mm when fixing the movement in its case.

Désignation Longueur de tige et position de couronne – Länge der Stellwelle und Kronenposition – Length of setting stem and crown position				Calibre natif SW200-1	
Matière - Dureté			Dimensions en mm Tolérances en µm	Anglage général	Echelle -- / Taille de feuille A4
Traitement de surface			Tolérance générale	Tolérance forme	N° de page 1 /1
SELLITA Independent Swiss watchmakers	Dessiné : FLA 16.03.12	Modifications:	Ancien N° --		Code h. 10.000
	Modifié : JDE 03.07.17		N° de pièce SW102579		N° de révision A
	Contrôlé : JQR 03.07.17				

Ce document est confidentiel et appartient à SELLITA WATCH CO S.A. Tous les droits afférents à ce document, y compris son contenu, et ses descriptions sont réservés. L'accès à ce document est strictement réservé à des personnes autorisées par SELLITA WATCH CO S.A. et il ne peut être ni copié, ni reproduit, ni distribué sans l'autorisation écrite préalable de SELLITA WATCH CO S.A.

Couronne vissée : positions – Geschraubte Krone : Stellungen – Screwed crown : positions

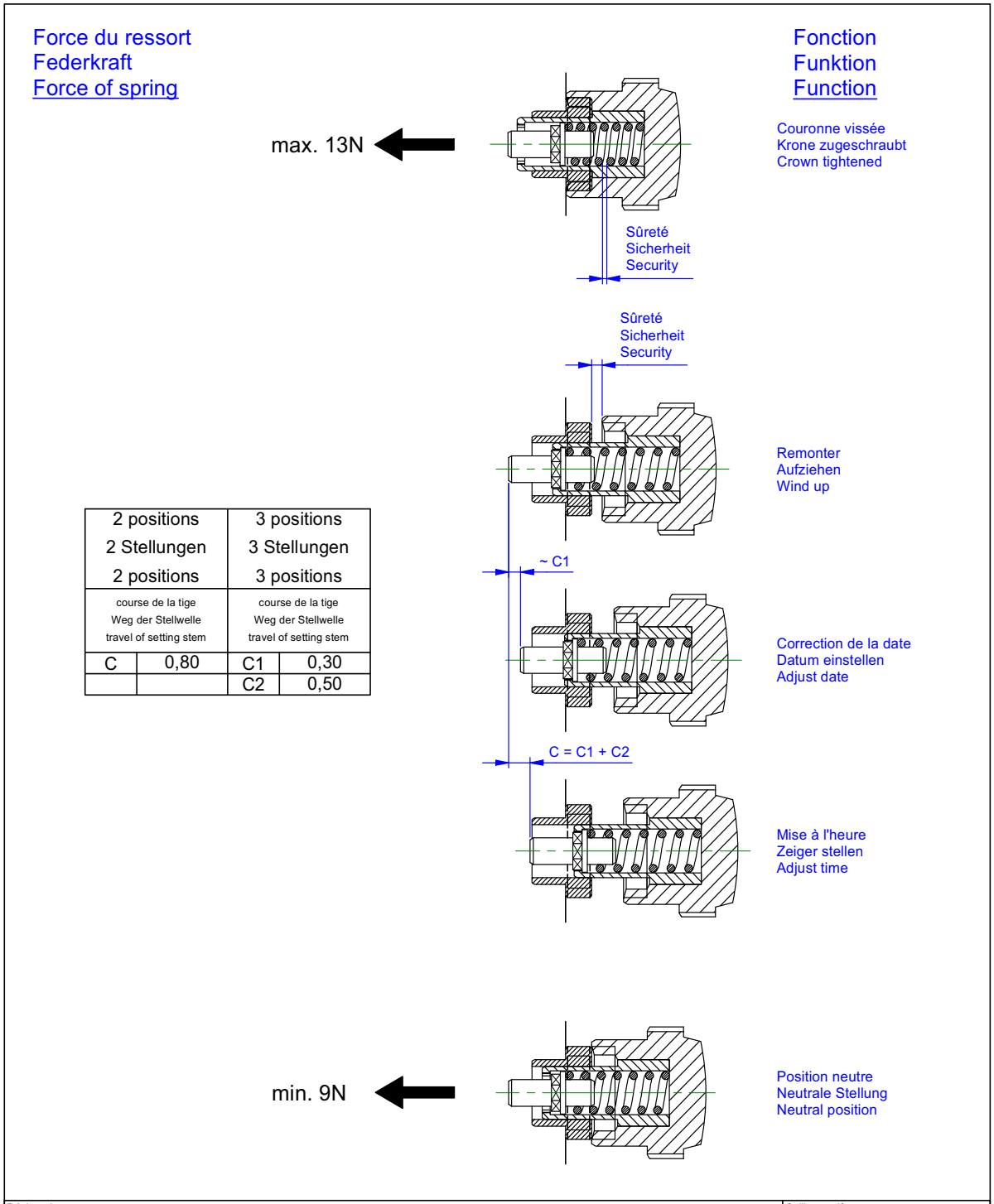

2 positions 2 Stellungen 2 positions		3 positions 3 Stellungen 3 positions	
course de la tige Weg der Stellwelle travel of setting stem		course de la tige Weg der Stellwelle travel of setting stem	
C	0,80	C1	0,30
		C2	0,50

Désignation Couronne vissée : positions – Geschraubte Krone : Stellungen – Screwed crown : positions					Calibre natif SW200-1
Matière - Dureté			Dimensions en mm Tolérances en µm	Anglage général	Echelle -- / Taille de feuille A4
Traitement de surface			Tolérance générale	Tolérance forme	N° de page 1 /1
SELLITA Independent Swiss watchmakers	Dessiné : FLA 16.03.12	Modifications:	Ancien N°		Code h. 10.000
	Modifié : JDE 03.07.17		N° de pièce SW102580		N° de révision A
	Contrôlé : JQR 03.07.17				

Ce document est confidentiel et appartient à SELLITA WATCH CO S.A. Tous les droits afférents à ce document, y compris son contenu, et ses descriptions sont réservés. L'accès à ce document est strictement réservé à des personnes autorisées par SELLITA WATCH CO S.A. et il ne peut être ni copié, ni reproduit, ni distribué sans l'autorisation écrite préalable de SELLITA WATCH CO S.A.

Cette page est laissée vide intentionnellement en cas d'impression recto-verso

Diese Seite wird absichtlich leer gelassen für den Fall, dass doppelseitig gedruckt wird

This page has deliberately been left blank in case of double sided printing

SELLITA SW261-1

Modifications comparées aux versions précédentes
Änderungen gegenüber vorhergehenden Versionen
Modifications compared with previous versions

Version	Date Datum Date	Modifications	Änderung	Modification	Page Seite Page
04	03.09.2024	Informations barillet	Federhaus Informationen	Barrel information	3
03	26.01.2023	Descriptif des fonctions. Lubrification.	Beschreibung der Funktionen. Schmierung	Description of the fonctions. Lubrication.	3 16
02	19.04.2021	Mise à jour réserve de marche. Mise à jour tableau des assortiments.	Aktualisieren der Gangreserve. Aktualisieren der Assortimenttabelle.	Updating the running time. Updating the Escapement table.	1 4-5
01	19.06.2020	Version de base	Basis Version	Basic Version	-

Ce document est disponible sur :
Dieses Dokument finden Sie auf der Seite von :
This document is available on :

www.sellita.ch

SELLITA
Independent Swiss watchmakers

SELLITA WATCH Co S.A.

Crêt-du-Locle 11
CH-2301 La Chaux-de-Fonds
Tél : +41 32 967 99 67
E-mail : info@sellita.ch