Documentation technique

Technische Dokumentation

Technical documentation

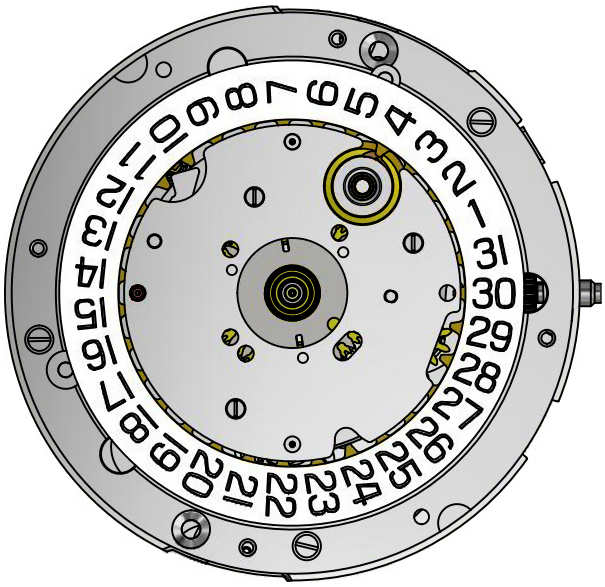

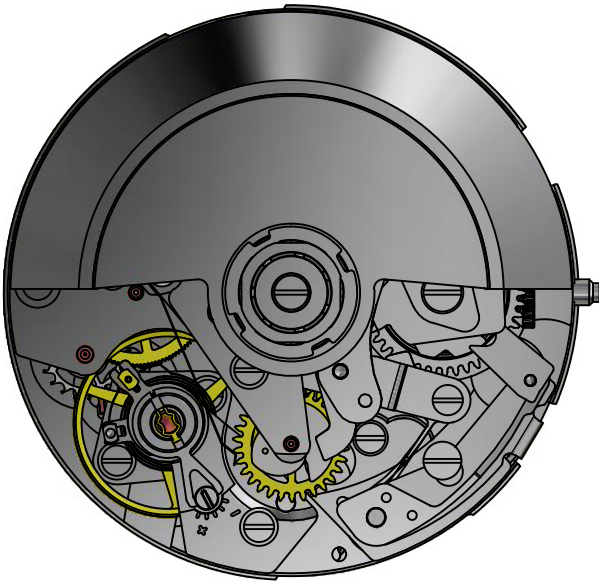

SELLITA SW530

SWISS MADE

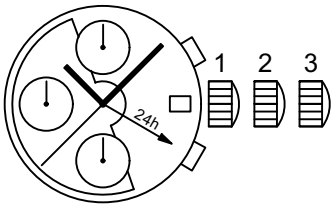

Hauteur Höhe Height	7,90 mm
Diamètre d'encageage Gehäusepassungsdurchmesser Case fitting diameter	30,00 mm — 13 ¼ ´´´
Fréquence Frequenz Frequency	28'800 A/h (4 Hz)
Réserve de marche Gangreserve Running time	minimum: 56 h typique, typisch, typical: 62 h
Nombre de rubis Anzahl Rubine Number of jewels	25
Angle de levée du balancier Hebungswinkel der Unruh Angle lift of balance	50°

SELLITA WATCH Co S.A., Crêt-du-Locle 11, CH-2301 La Chaux-de-Fonds, Suisse, tél. +41 (0)32 967 99 67, info@sellita.ch

Informations générales

Avant de démarrer les travaux, veuillez svp lire attentivement cette *«Documentation technique»*.

La protection des yeux est obligatoire pour toutes les interventions / tous les travaux sur le mouvement!

SELLITA WATCH CO SA décline toute responsabilité en cas de dommages dus au non-respect de cette *«Documentation technique»*.

Exigences en matière de protection de l'environnement

Les dispositions légales en matière de traitement et d'élimination des déchets doivent être respectées lors de toutes les interventions / tous les travaux sur les mouvements!
En particulier, les produits de graissage et de nettoyage néfastes pour l'environnement doivent être éliminés selon les règles!

Les **substances de nature à polluer l'eau** doivent être entreposées, transportées, récupérées et éliminées dans des récipients adéquats.
Elles ne doivent en aucun cas polluer le sol ou être évacuées dans les réseaux de canalisation!

Explication des symboles

Attention! Risque de dégât matériel!
Ci-après quelques instructions à suivre obligatoirement pour éviter tout dégât matériel!

Allgemeine Informationen

Diese *«Technische Dokumentation»* ist **vor** dem Beginn der Arbeiten genauestens zu studieren.

Für sämtliche Arbeiten am und mit dem Uhrwerk ist ein Augenschutz obligatorisch!

Für Schäden, welche durch Nichtbeachtung dieser *«Technische Dokumentation»* entstehen, haftet die SELLITA WATCH CO SA nicht.

Umweltschutz-Vorschriften

Bei allen Arbeiten am und mit dem Uhrwerk sind die gesetzlichen Vorschriften zur ordnungsgemässen Verwertung und Beseitigung der Abfälle einzuhalten!
Insbesondere sind umweltgefährdende Schmier- und Reinigungsmittel ordnungsgemäss zu entsorgen!

Wassergefährdende Stoffe müssen in geeigneten Behältern aufbewahrt, transportiert, aufgefangen und entsorgt werden.

Diese dürfen nicht den Boden belasten oder in die Kanalisation gelangen!

Symbolerklärung

Achtung! Gefahr von Sachschäden!
Hier folgen wichtige Hinweise, die zur Vermeidung von Sachschäden unbedingt beachtet werden müssen!

General information

Before starting work, please study this *«Technical documentation»* carefully.

Eye protection is obligatory for all operations / work on the movement!

SELLITA WATCH CO SA disclaims any liability in case of damage arising from failure to observe this *«Technical documentation»*.

Environmental protection requirements

The legal provisions relating to waste handling and disposal must be observed in all operations / work on the movement!

In particular, lubricating and cleaning products harmful to the environment must be disposed of in accordance with the rules!

Substances prone to cause water pollution must be stored, transported, collected and disposed of in appropriate vessels.

Under no circumstances must they pollute the soil or be poured into sewage systems!

Explanation of symbols

Caution! Risk of material damage!
Below are some obligatory instructions for preventing any material damage!

Spécifications techniques – Technische Spezifikationen – Technical specifications

Forme et genre Form und Art Shape and type	Calibre rond, échappement à ancre, mouvement mécanique automatique Rundes Kaliber, Ankerhemmung, automatisches mechanisches Werk Round calibre, lever escapement, self-winding mechanical movement
Fréquence Frequenz Frequency	28’800 alternances par heure (4 Hz) 28’800 Halbschwingungen pro Stunde (4 Hz) 28’800 vibrations per hour (4 Hz)
Pierres Steine Jewels	25
Diamètre total Gesamtdurchmesser Overall diameter	30,40 mm
Diamètre d’encageage Gehäusepassungsdurchmesser Case fitting diameter	30,00 mm
Hauteur totale du mouvement Gesamtwerköhe Overall movement height	7,90 mm
Fonctions Funktionen Functions	Affichage des heures et minutes au centre, petite seconde à 9 h. Compteurs du chronographe: 60 s, 30 min et 12 h. Quantième à guichet avec correction rapide. Affichage 2ème fuseau horaire / GMT 24 h au centre. Anzeige der Stunden und Minuten im Zentrum, kleine Sekunde bei 9 Uhr. Chronographenzähler: 60 s, 30 min und 12 h. Fensterdatum mit Schnellkorrektur. Zeite seitzone / 24-Stunden-GMT im Zentrum. Hours and minutes display in the center, small second at 9 o’clock. Chronograph counters: 60 s, 30 min and 12 h. Date window with quick setting. 2nd time zone display / 24 h GMT in the center.
Tige de remontoir Aufzugwelle Winding stem	3 positions: 1) position de marche et remontage manuel 2) Correction rapide de la date et de l’affichage du GMT 3) mise à l’heure avec stop seconde 3 Stellungen: 1) Gangstellung und Handaufzug 2) Schnellkorrektur des Datums und der GMT-Anzeige 3) Zeigerstellung mit Sekundenstopp 3 positions: 1) running position and manual winding 2) correction of date and of the 24h / second time 3) time setting with stop-second
Poussoirs Drücker Push-buttons	2 poussoirs: poussoir à 2 h: départ-arrêt du chronographe poussoir à 4 h: remise à zéro du chronographe 2 Drücker: Drücker bei 2 Uhr: Start-Stopp des Chronographen Drücker bei 4 Uhr: Null-Rückstellung des Chronographen 2 push-buttons: push-button at 2 o’clock: start-stop of chronograph push-button at 4 o’clock: return to zero of chronograph
Mécanisme chronographe Chronographenmechanismus Chronograph mechanism	Mécanisme de chronographe à cames, intégré au mouvement Im Werk integrierter Chronographenmechanismus mit Schaltnocken Cam operated chronograph mechanism, integrated into the movement
Masse oscillante Schwungmasse Oscillating weight	Masse oscillante avec segment en métal lourd et roulement à billes Schwungmasse mit Schwermetallsegment und Kugellager Oscillating weight with segment of heavy metal and ball bearing
Réglage fin Feinreguliervorrichtung Fine timing device	Avec Mit With

Remontage – Aufzug – Winding

Par tige de remontoir **Über die Aufzugwelle** **With winding stem**	**Nombre de tours** **Umdrehungen** **Turns**	**Vitesse** **Geschwindigkeit** **Speed**	**Temps** **Zeit** **Time**
Dispositif automatique monté Automatik-Mechanismus montiert Self-winding mechanism assembled	Min. 41	Max. 100 t/min	Max. 25 s
Dispositif automatique non monté Automatik-Mechanismus nicht montiert Self-winding mechanism not assembled	Min. 41	Max. 300 t/min	Max. 10 s

Par le dispositif automatique **Über den automatischen Aufzug** **With the self-winding**	**Nombre de tours** **Umdrehungen** **Turns**	**Vitesse** **Geschwindigkeit** **Speed**	**Temps** **Zeit** **Time**
Sur machine Chapuis (mouvement en marche) Auf Chapuis-Machine (Werk in Betrieb) On Chapuis apparatus (movement in motion)	-	cycles/min 16 Zyklen/min cycles/min	2 h
Sur Cyclotest (mouvement arrêté, tige tirée) Auf Cyclotest (Werk ausser Betrieb, Stellwelle gezogen) On Cyclotest (stopped movement, stem pulled out)	1’500	4 t/min	-

Assortiment – Assortiment – Escapement

Exécution – Ausführung – Range	**Elaboré**	**Top**	**Chronomètre**
Réserve de marche Gangreserve Running time	minimum: 56 h typique, typisch, typical: 62 h		
Roue d’échappement Hemmungsrad Escape wheel	Polie, épilamée, MoS_2 Poliert, epilamisiert, MoS_2 Polished, epilame-coated, MoS_2		
Ancre Anker Pallet fork	Polie Poliert Polished		
Balancier Unruh Balance wheel	Nickel doré Nickel vergoldet Nickel gilt	Glucydur doré Glucydur vergoldet Glucydur gilt	
Amortisseur de chocs Stossdämpfer Shock-absorber	Incabloc		
Virole Spiralrolle Collet	Nivatronic		
Axe Unruhwelle Staff	Epilamé Epilamisiert Epilame-coated		
Angle de levée Hebungswinkel Lift angle	50°		

Exécution – Ausführung – Range		Elaboré	Top	Chronomètre
Positions Lagen Positions	0 h	(3) CH, 6H, 9H	(5) CH, FH, 6H, 9H, 3H	
Marche moyenne Mittelwert Gang Middle rate	0 h	5 ±5 s/d	4 ±4 s/d	Critères COSC COSC Kriterien COSC criteria
Ecart max. toutes positions Max. Abweichungen alle Lagen Max. divergence all positions	0 h	20 s/d	15 s/d	
Isochronisme Isochronismus Isochronism	CH 0 h - CH 24 h	±15 s/d	±10 s/d	
Amplitude max. Max. Schwingungsweite Max. amplitude	CH 0 h	Chrono non embrayé 310° Chrono ausgekuppelt Chrono not coupled		
Amplitude min. Min. Schwingungsweite Min. amplitude	6H 24 h	Chrono non embrayé 200° Chrono ausgekuppelt Chrono not coupled		

Complément du tableau Assortiment – Ergänzung zur Assortimenttabelle – Addition to the summary Escapement

1) Références pour mesure de marche / Referenzen für Gangmessungen / References to measure the rate

Repère max. (position CH à 0 h) Abfall Max. (Lage CH - 0 h) Adjusting mark (position CH - 0 h)	0,6 ms	
Temps de stabilisation / Reprise de marche Stabilisationszeit / Wiederaufnahme des Ganges Stabilisation time / rate resumption	20 s	Valeur conseillée Empfohlener Wert Recommended value
Temps d'intégration / mesure Integrationszeit / Messung Integration time / measuring	40 s	Valeur conseillée Empfohlener Wert Recommended value

2) Les valeurs limites sont sujettes à interprétation: 95% des pièces livrées par lot doivent se situer dans les marges indiquées.
Die Grenzwerte sind eine Frage der Auslegung: 95% der in einer Lieferung enthaltenen Stücke müssen innerhalb der angegebenen Limiten liegen.
The limit values are subject to interpretation: 95% of the pieces delivered in a lot must be within the specified limits.

3) Toutes les mesures se font sans calendrier en prise et chrono non embrayé. Les contrôles à armage haut, désignés par 0 h, se font entre 1 et 3 heures après armage complet.
Für die Messungen darf sich der Kalender nicht im Eingriff befinden oder der Chrono muss ausgekuppelt sein. Die Kontrolle bei Vollaufzug, angegeben mit 0 h, wird 1 bis 3 Stunden nach dem Aufziehen gemacht.
All check are made without the calendar in function and chrono not coupled. The check has to be done at full winding, referred to as 0 h, after 1 to 3 hours running.

4) Lors du contrôle des marches instantanées et des amplitudes, il faut impérativement tenir compte des imprécisions de mesure dues aux appareils, à la température et à la pression atmosphérique agissant sur les réglages.
Im Weiteren muss bei einer augenblicklichen Gang- und Schwingungweitekontrolle unbedingt die momentane Einwirkung der Apparate bzw. der Raumtemperatur und des Atmosphärendrucks einbezogen werden.
When checking the instantaneous rate and the amplitudes, the inherent tolerance of the measuring instruments and the influence of temperature variations and the atmospheric pressure must be taken into account.

5)

Positions selon les normes NIHS Positionen nach den NIHS-Normen Positions according to the norms NIHS		**Désignations courantes pour horlogers Gebräuchliche Bezeichnungen für Uhrmacher Common designations for watchmakers**
CH	Horizontale, cadran en haut / Horizontal, Zifferblatt oben / Horizontal, dial up	HH - Horizontale Haut / ZO - Zifferblatt Oben / DU - Dial Up
FH	Horizontale, fond en haut / Horizontal, Zifferblatt unten / Horizontal, dial down	HB - Horizontale Bas / ZU - Zifferblatt Unten / DD - Dial Down
6H	Verticale, 6 heures en haut / Vertikal, 6 Uhr oben / Vertical, 6 o'clock up	VG - Verticale Gauche / KL - Krone Links / PL - Position Left
9H	Verticale, 9 heures en haut / Vertikal, 9 Uhr Oben / Vertical, 9 o'clock up	VB - Verticale Bas / KU - Krone Unten / PD - Position Down
3H	Verticale, 3 heures en haut / Vertikal, 3 Uhr oben / Vertical, 3 o'clock up	VH - Verticale Haut / KO - Krone Oben / PU Position UP

Liste des fournitures – Bestandteilliste – List of components

Pos	Numéro d'article Artikelnummer Article number		Liste des fournitures	Bestandteilliste	List of components
1	Var.		Platine, montée	Werkplatte, montiert	Main plate, assembled
1-1	070.531.00001		Amortisseur empierré, de balancier, à chasser, à portée, dessous	Stosssicherung mit Stein, für Unruh, zum Einpressen, mit Auflage, unten	Jewelled shock–absorber, for balance, shouldered, to press in, bottom
2	031.121.00003		Pignon coulant	Kupplungstrieb	Sliding pinion
3	031.120.00003		Pignon de remontoir	Aufzugtrieb	Winding pinion
4	051.010.00015		Tige de remontoir	Aufzugwelle	Winding stem
5	051.080.00005		Tirette, montée	Winkelhebel, montiert	Setting lever, assembled
6	051.050.00003		Bascule de pignon coulant	Kupplungstriebhebel	Yoke
7	061.100.00001		Ressort de bascule	Kupplungshebelfeder	Yoke spring
8	051.052.00014		Bascule de renvoi, montée	Wippe, montiert	Rocking bar, assembled
9	031.100.00004		Renvoi de mise à l'heure	Zeiteinstellgetriebe	Time setting gear
10	031.101.00030		Renvoi intermédiaire, monté	Zwischen-Zeigerstellrad, montiert	Intermediate setting wheel, assembled
11	051.090.00016		Sautoir de tirette	Winkelhebelraste	Setting lever jumper
12	Var.		Barillet complet de mouvement	Federhaus vollständig für Grundwerk	Movement barrel complete
13	Var.		Roue d'échappement	Hemmungsrad	Escape wheel
14	030.027.00057		Roue de seconde	Sekundenrad	Second wheel
15	030.025.00010		Roue de moyenne	Kleinbodenrad	Third wheel
16	030.014.00009		Roue de grande moyenne	Grossbodenrad	Great wheel
17	056.070.00005		Levier stop	Stopphebel	Stop lever
18	Var.		Pont de barillet et de rouage, empierré	Federhaus– und Räderwerkbrücke, mit Steinen	Barrel and train wheel bridge, jewelled
18-1	055.444.00001		Excentrique	Exzenter	Eccentric
19	035.013.00002		Roue entraîneuse du compteur de minutes, 30 minutes, empierrée	Mitnehmerrad für Minutenzähler, 30 Minuten, mit Stein	Minute counter driving wheel, 30 minutes, jewelled
20	051.120.00003		Ressort de cliquet	Klinkenfeder	Click spring
21	031.023.00003		Roue de couronne	Kronrad	Crown wheel
22	081.136.00001		Noyau de roue de couronne	Kronradkern	Crown wheel core
23	031.020.00005		Rochet	Sperrrad	Ratchet wheel
24	Var.		Ancre	Anker	Pallet fork
25	Var.		Pont ancre, empierré	Ankerbrücke, mit Steinen	Pallet bridge, jewelled
26	Var.		Balancier réglé	Unruh reguliert	Timed balance, regulated
27	Var.		Pont de balancier, monté	Unruhbrücke, montiert	Balance bridge, assembled
27-1	Var.		Pont de balancier	Unruhbrücke	Balance bridge
27-2	040.200.00007		Porte-piton	Spiralklötzchenträger	Stud support
27-3	040.341.00006		Raquette sans flèche, montée	Rücker ohne Zeiger, montiert	Regulator without pointer, assembled
27-4	040.340.00002		Flèche de raquette	Rückerzeiger	Regulator pointer
27-5	040.380.00001		Correcteur de raquette	Rückerkorrektor	Regular corrector
27-6	070.500.00001		Amortisseur empierré, de balancier, à chasser, à portée, dessus	Stosssicherung mit Stein, für Unruh, zum Einpressen, mit Auflage, oben	Jewweld shock–absorber, for balance, shouldered, to press in, top
28	055.137.00005		Sautoir de came	Nockenraste	Cam jumper
29	055.200.00020		Came de chronographe, montée	Nocken für Chronograph, montiert	Chronograph cam, assembled
30	055.049.00014		Détente	Schaltfinger	Detent
31	032.033.00010		Roue entraîneuse de rochet	Mitnehmerrad für Sperrrad	Ratchet wheel driving wheel
32	065.400.00011		Ressort-friction monté pour roue de chronographe	Friktionfeder montiert für Chronograhrad	Friction-spring assembled for chronograph wheel
33	055.281.00008		Bloqueur, monté	Blockierhebel, montiert	Lock, assembled
34	Var.		Pont chronographe, empierré	Chrono–Brücke, mit Steinen	Chronograph bridge, jewelled
34-1	055.447.00001		Excentrique	Exzenter	Clutch banking eccentric
34-2	052.053.00001		Cliquet d'arrêt	Sperrklinke	Stop click
35	065.041.00001		Ressort de commande	Schalthebel–Feder	Operating lever spring
36	055.041.00027		Commande, 2 fonctions, montée	Schalthebel, 2 Funktionen, montiert	Operating lever, 2 functions, assembled
37	Var.		Roue de chronographe 60 s, 30 min.	Chrono–Zentrumrad, 60 Sek., 30 Min.	Chronograph wheel, 60 s, 30 min.
38	Var.		Roue compteuse de minutes, 30 min.	Minutenzählrad, 30 Min.	Minute counting wheel, 30 min.
39	035.100.00001		Pignon oscillant, 60 s	Schwingtrieb, 60 Sek.	Oscillating pinion, 60 s
40	055.220.00005		Embrayage 60s, 2 fonctions	Kupplung 60 Sek. 2 Funktionen	Clutch 60 s, 2 functions
41	032.031.00010		Roue de réduction	Reduktionsrad	Reduction wheel

Pos	Numéro d'article Artikelnummer Article number		Liste des fournitures	Bestandteilliste	List of components
42	055.241.00009		Marteau, monté	Hammer, montiert	Hammer, assembled
43	032.037.00091		Roue d'inversion	Umkehrrad	Reversing wheel
44	Var.		Pont du dispositif automatique, empierré	Brücke für Automatik, mit Steinen	Automatic device bridge, jewelled
45	065.171.00006		Ressort de marteau	Herzhebelfeder	Hammer spring
46	055.143.00007		Sautoir du compteur de minutes	Minutenzähler–Raste	Minute counter jumper
47	065.160.00001		Ressort d'embrayage	Kupplungsfeder	Clutch spring
48	Var.		Masse oscillante, montée	Schwungmasse, montiert	Oscillating weight, assembled
48-1	Var.		Masse oscillante	Schwungmasse	Oscillating weight
48-2	Var.		Roulement à billes	Kugellager	Ball bearing
48-3	052.120.00009		Verrou de masse oscillante	Riegel für Schwungmasse	Oscillating weight bolt
49	031.080.00004		Chaussée entraîneuse, montée	Antriebs–Minutenrohr, montiert	Driving pinion, assembled
50	Var.		Chaussée libre	Freies Minutenrohr	Free cannon pinion
51	031.041.00009		Roue de minuterie	Wechselrad	Minute wheel
52	033.033.00003		Roue entraîneuse de l'indicateur 24h	Mitnehmerrad für Stundenanzeiger 24h	Hour indicator driving wheel for 24h
53	033.014.00003		Roue intermédiaire de calendrier	Kalender-Zwischenrad	Intermediate calendar wheel
54	Var.		Roue des heures	Stundenrad	Hour wheel
55	033.020.00086		Roue entraîneuse de l'indicateur de quantième	Datumanzeiger-mitnehmerrad	Date indicator driving wheel
56	Var.		Roue compteuse d'heures, montée	Stundenzählrad, montiert	Hour counting wheel, assembled
57	055.055.00001		Commande du marteau d'heures	Schalthebel für Stundenherzhebel	Hour hammer operating lever
58	055.248.00001		Marteau d'heures	Stunden–Herzhebel	Hour hammel
59	055.288.00001		Bloqueur du compteur d'heures	Blockierhebel für Stundenzähler	Hour counter lock
60	065.178.00001		Ressort du marteau, 2 fonctions	Herzhebelfeder, 2 Funktionen	Hammer spring, 2 functions
61	Var.		Planche de calendrier, montée	Kalenderplatte, montiert	Calendar platform, assembled
62	053.080.00004		Sautoir de quantième	Datumraste	Date jumper
63	063.030.00002		Ressort du sautoir de quanitème	Feder für Datumraste	Date jumper spring
64	053.204.00051		Correcteur double	Doppelkorrektor	Double corrector
65	031.050.00001		Roue du correcteur de l'indicateur 24h	24h Anzeigen-Korrekturwerkrad	Corrector 24h indicator wheel
66	Var.		Roue des heures 24h	Stundenrad 24h	Hour wheel 24h
67	Var.		Indicateur de quantième	Datumanzeiger	Date indicator
68	013.101.00002		Plaque de maintien du mécanisme de calendrier	Halteplatte für Kalender-Mechanismus	Calendar mechanism maintaining plate
100	Var.		Vis à tête cylindrique	Zylinderschraube	Cylindrical head screw
		1x	– Pos. 7: ressort de bascule	– Pos. 7: Kupplungshebelfeder	– Pos. 7: yoke spring
		2x	– Pos. 22: noyau de couronne	– Pos. 22: Kronradkern	– Pos. 22: crown wheel core
		1x	– Pos. 23: rochet	– Pos. 23: Sperrrad	– Pos. 23: ratchet wheel
		3x	– Pos. 61: planche de calendrier	– Pos. 61: Kalenderplatte	– Pos. 61: calendar platform
101	Var.		Vis à tête conique	Senkschraube	Countersunk head screw
		2x	– Pos. 11: sautoir de tirette	– Pos. 11: Winkelhebelraste	– Pos. 11: setting lever jumper
102	Var.		Vis à tête cylindrique	Zylinderschraube	Cylindrical head screw
		3x	– Pos. 18: pont de barillet et de rouage	– Pos. 18: Federhaus und Räderwerk-brücke	– Pos. 18: barrel and train wheel bridge
		2x	– Pos. 25: pont d'ancre	– Pos. 25: Ankerbrücke	– Pos. 25: pallet bridge
		1x	– Pos. 33: bloqueur	– Pos. 33: Blockierhebel	– Pos. 33: lock
		2x	– Pos. 34: pont de chronographe	– Pos. 34: Chrono–Brücke	– Pos. 34: chronograph bridge
		3x	– Pos. 44: pont du dispositif automatique	– Pos. 44: Brücke für Automatik	– Pos. 44: automatic device bridge
		1x	– Pos. 46: sautoir du compteur de minutes	– Pos. 46: Minutenzählerraste	– Pos. 46: minute counter jumper
103	Var.		Vis à tête cylindrique	Zylinderschraube	Cylindrical head screw
		1x	– Pos. 27: pont de balancier	– Pos. 27: Unruhbrücke	– Pos. 27: balance bridge
104	Var.		Vis à tête cylindrique	Zylinderschraube	Cylindrical head screw
		1x	– Pos. 29: came de chronographe	– Pos. 29: Nocken für Chronograph	– Pos. 29: chronograph cam
		1x	– Pos. 36: commande, 2 fonctions	–Pos. 36: Schalthebel	– Pos. 36: operating lever
105	Var.		Vis à tête cylindrique	Zylinderschraube	Cylindrical head screw
		1x	– Pos. 48: masse oscillante	– Pos. 48: Schwungmasse	– Pos. 48: oscillating weight

Pos	Numéro d'article Artikelnummer Article number		Liste des fournitures	Bestandteilliste	List of components
106	Var.	3x	Vis à tête conique – Pos. 68: plaque de maintien du mécanisme de calendrier	Senkschraube – Pos. 68: Halteplatte für Kalender-Mechanismus	Countersunk head screw – Pos. 68: calendar mechanism maintaining plate
	Var.		Variante	Variante	Variant

L'interchangeabilité et les variantes se trouvent sur
Die Austauschbarkeit und Varianten finden Sie unter http://www.sellita.ch
Interchangeability and variants can be found on

Fournitures – Bestandteile – Materials

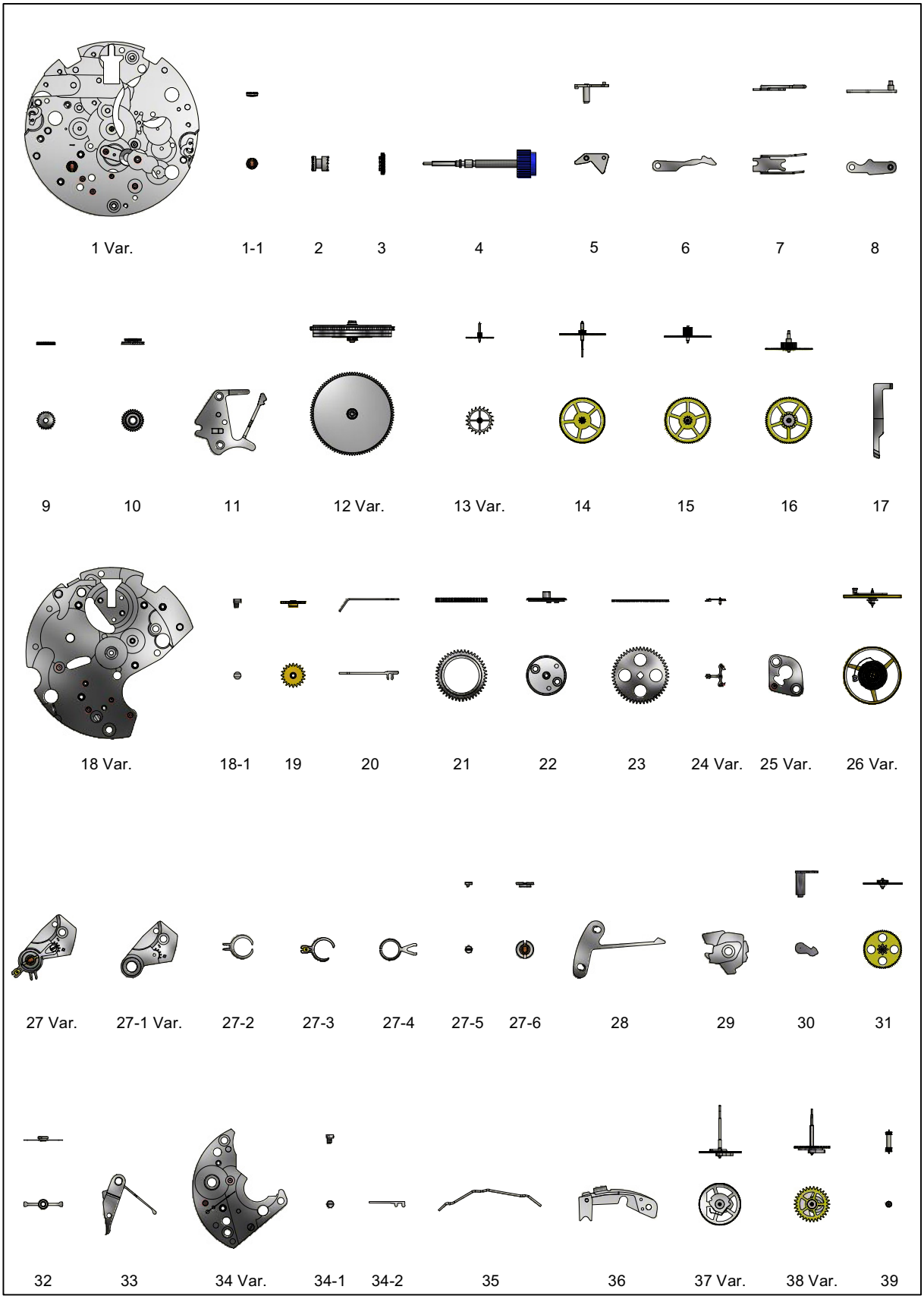

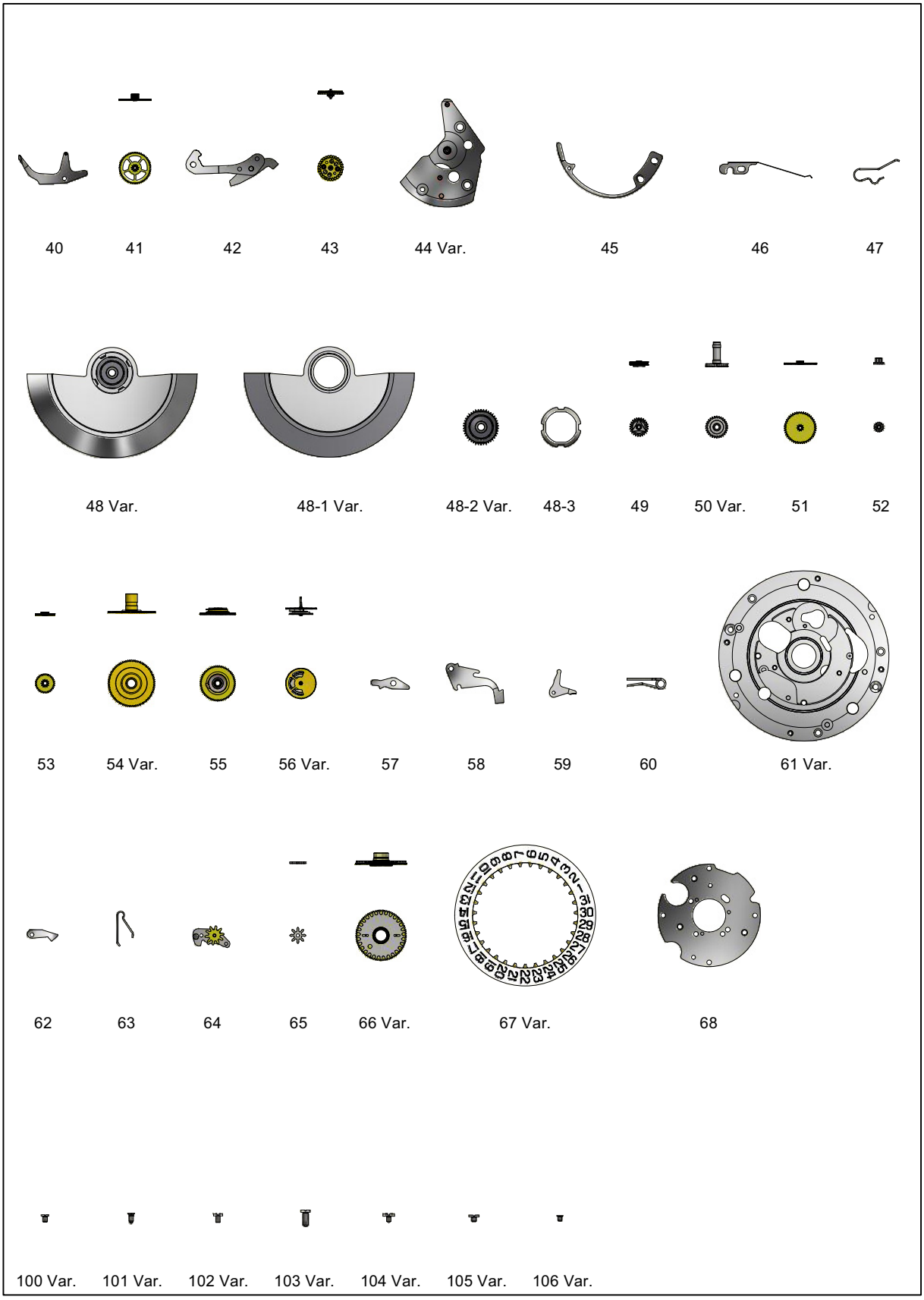
40
41
42
43
44 Var.
45
46
47
48 Var.
48-1 Var.
48-2 Var.
48-3
49
50 Var.
51
52
53
54 Var.
55
56 Var.
57
58
59
60
61 Var.
62
63
64
65
66 Var.
67 Var.
68
100 Var.
101 Var.
102 Var.
103 Var.
104 Var.
105 Var.
106 Var.

Montage mouvement – Werkmontage – Assembling of the movement
Légendes de huilage – Ölplan – Oiling lexical

Epilamé – Epilamisiert – Epilame-coated	
	Si les pièces ne sont pas neuves, les composants existants doivent être nettoyés et traités à la Moebius Fixodrop FK/BS 8941 avant le réassemblage. Wenn keine neuen Teile montiert werden, müssen die vorhandenen Teile vor der Wiedermontage gewaschen und mit Moebius Fixotrop FK/BS 8941 epilamisiert werden. If the pieces to be assembled are not new, existing components must be cleaned and treated with Moebius Fixodrop FK/BS 8941 Epilame before reassembly.

Lubrification – Schmierung – Lubrication		
	Huile épaisse ou graisse – Dickflüssiges Öl oder Fett – Thick oil or grease	**Moebius HP-1300** ou **Moebius D5**
	Très faible quantité – Sehr kleine Menge – Very small quantity	**Moebius HP-1300** ou **Moebius D5**
	Huile fine – Dünnflüssiges Öl – Fine oil	**Moebius 9010**
	Très faible quantité – Sehr kleine Menge – Very small quantity	**Moebius 9010**
	Huile spéciale pour levées – Spezialöl für Hebungsstein – Special oil for pallet stones	**Moebius 9410** ou **Moebius 9415**
	Graisse – Fett – Grease	**Moebius 9501** ou **Jismaa 124**
	Graisse – Fett – Grease	**Molykote DX**

Moebius Fixodrop FK/BS 8941	
	Produit très volatile! A garder après usage dans des récipients fermés et étanches. **Sehr flüchtiges Produkt!** Nach Gebrauch in geschlossenen und luftdichten Behältern aufbewahren. **Very volatile product!** To keep after usage in closed and airtight containers.

Prélubrification – Tauchschmierung – Splash lubrication	
	Ne pas laver. Si la pièce est très sale ou rouillée, l'échanger par une fourniture d'origine livrée prélubrifiée par Sellita Watch CO SA. Nicht waschen. Sollte das Stück sehr verschmutzt oder rostig sein, ist es gegen ein von Sellita Watch CO SA vorgeöltes Original-Stück zu tauschen. Do not wash. If the part is very dirty or rusty, it should be exchanged for an original part which is lubricated and delivered by Sellita Watch CO SA.

Couples donnés – Einzuhaltende Drehmomenten – Given torques
Les couples sont indiqués à la valeur minimum pour dévisser Die Drehmomente werden als minimale Lösemomente angegeben Torques are indicated at the minimum value for loosening

Montage mouvement – Werkmontage – Assembling of the movement
Mécanisme de mise à l'heure – Zeigerwerkmechanismus – Handsetting mechanism

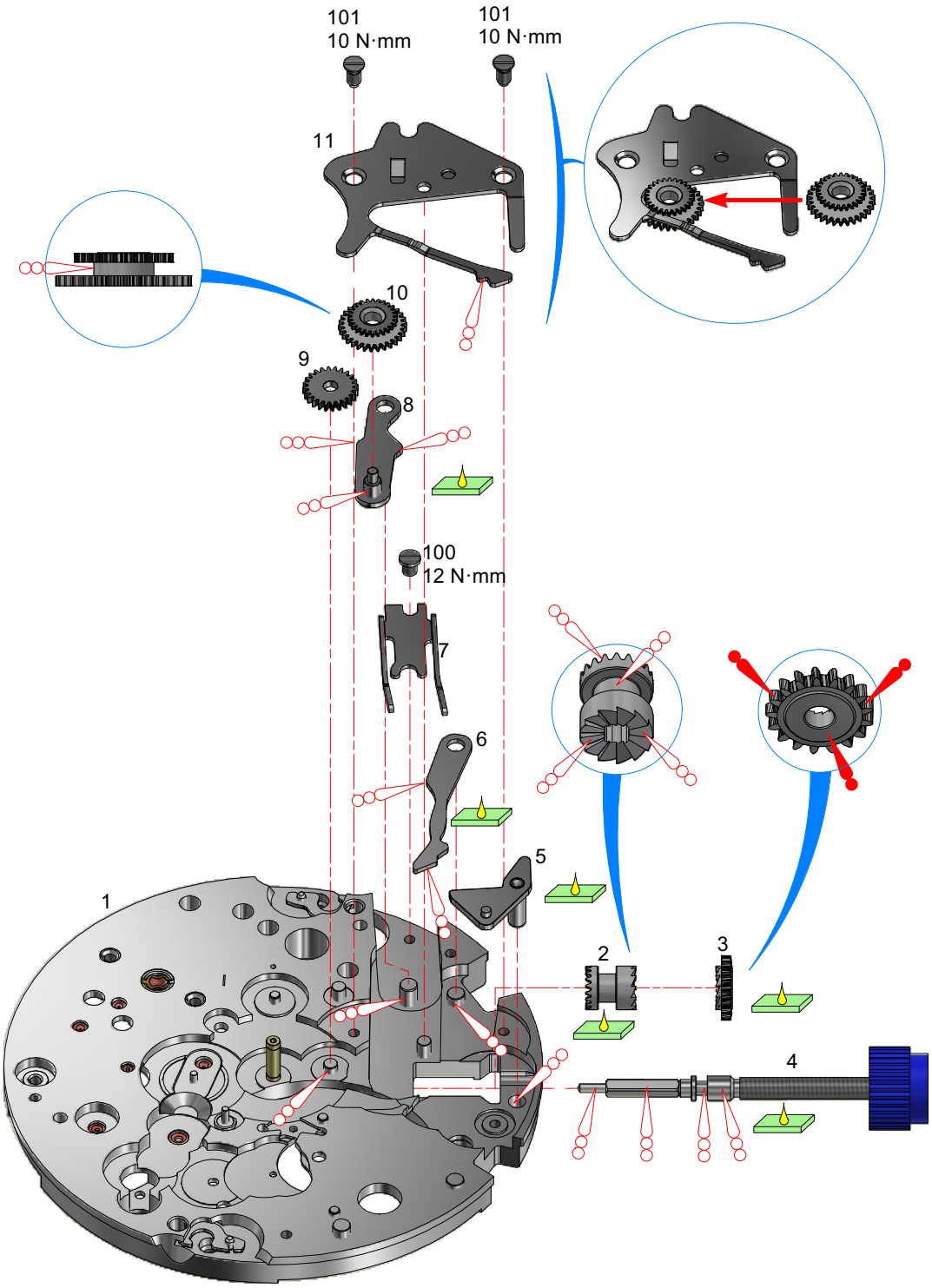

Montage mouvement – Werkmontage – Assembling of the movement
Mouvement de base – Basiswerk – Basic movement

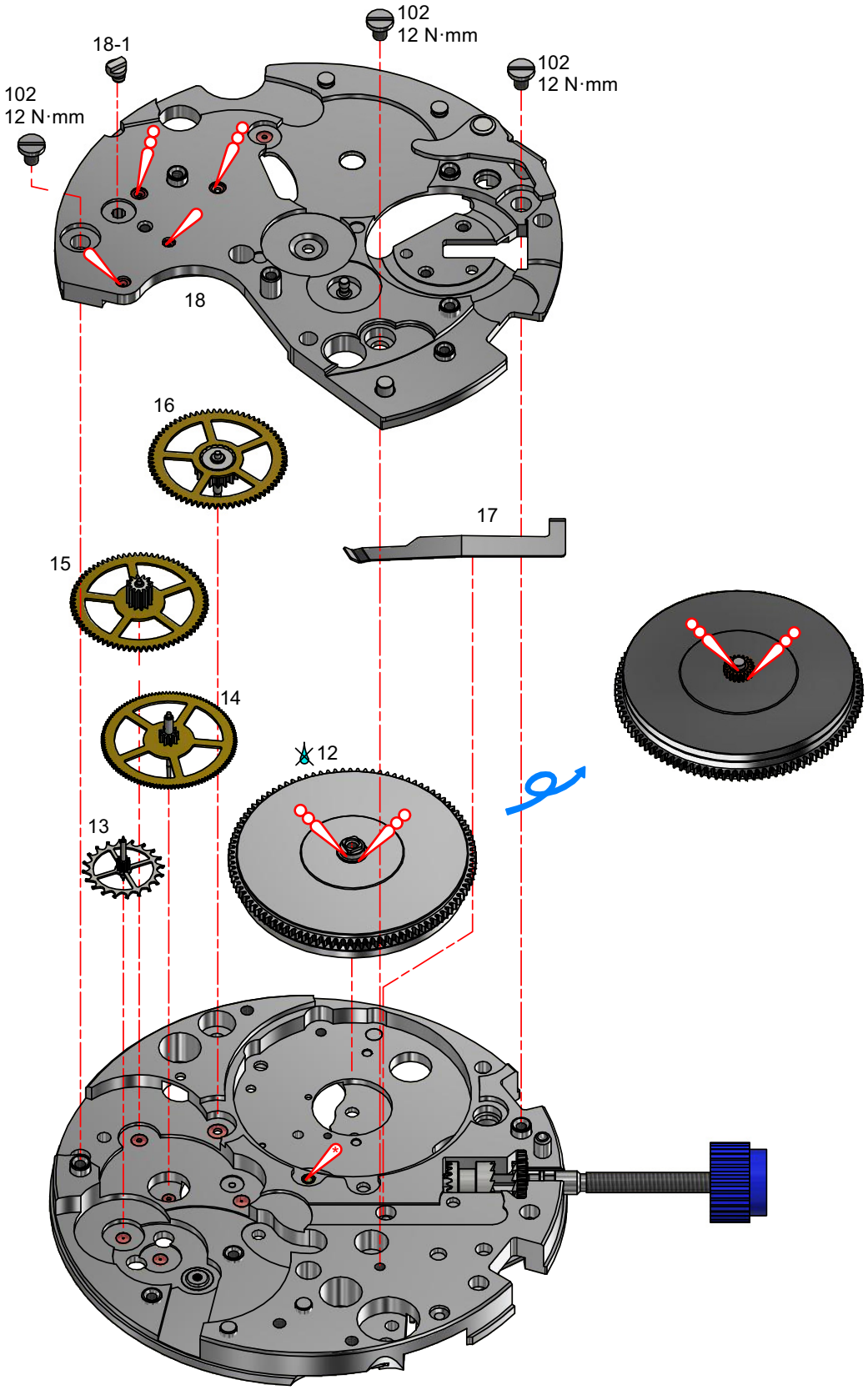

Montage mouvement – Werkmontage – Assembling of the movement
Mouvement de base – Basiswerk – Basic movement

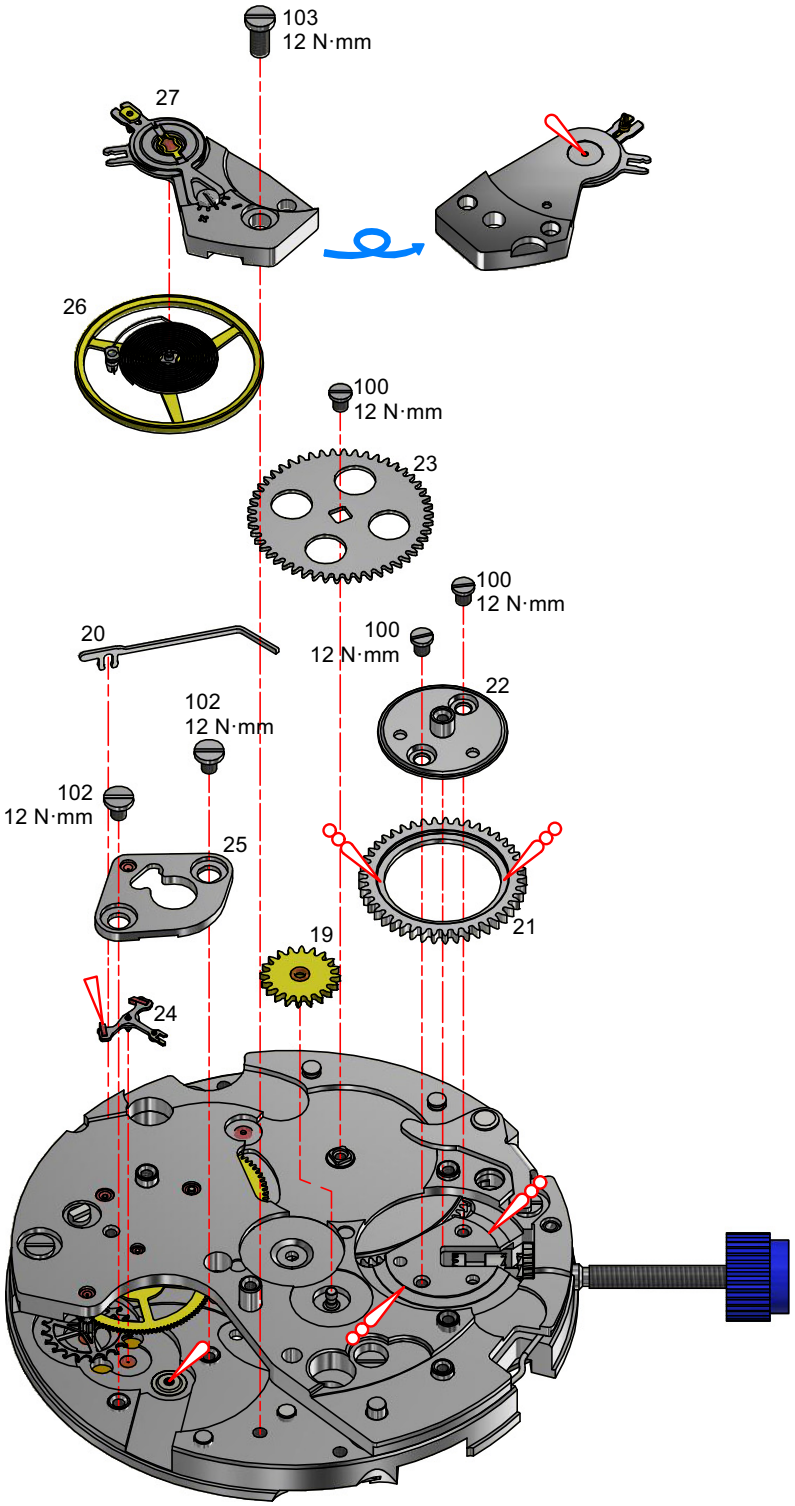

Montage mouvement – Werkmontage – Assembling of the movement
Mécanismes automatique et de chronographe – Automatik– und Chronographenmechanismen – Self-winding and chronograph mechanisms

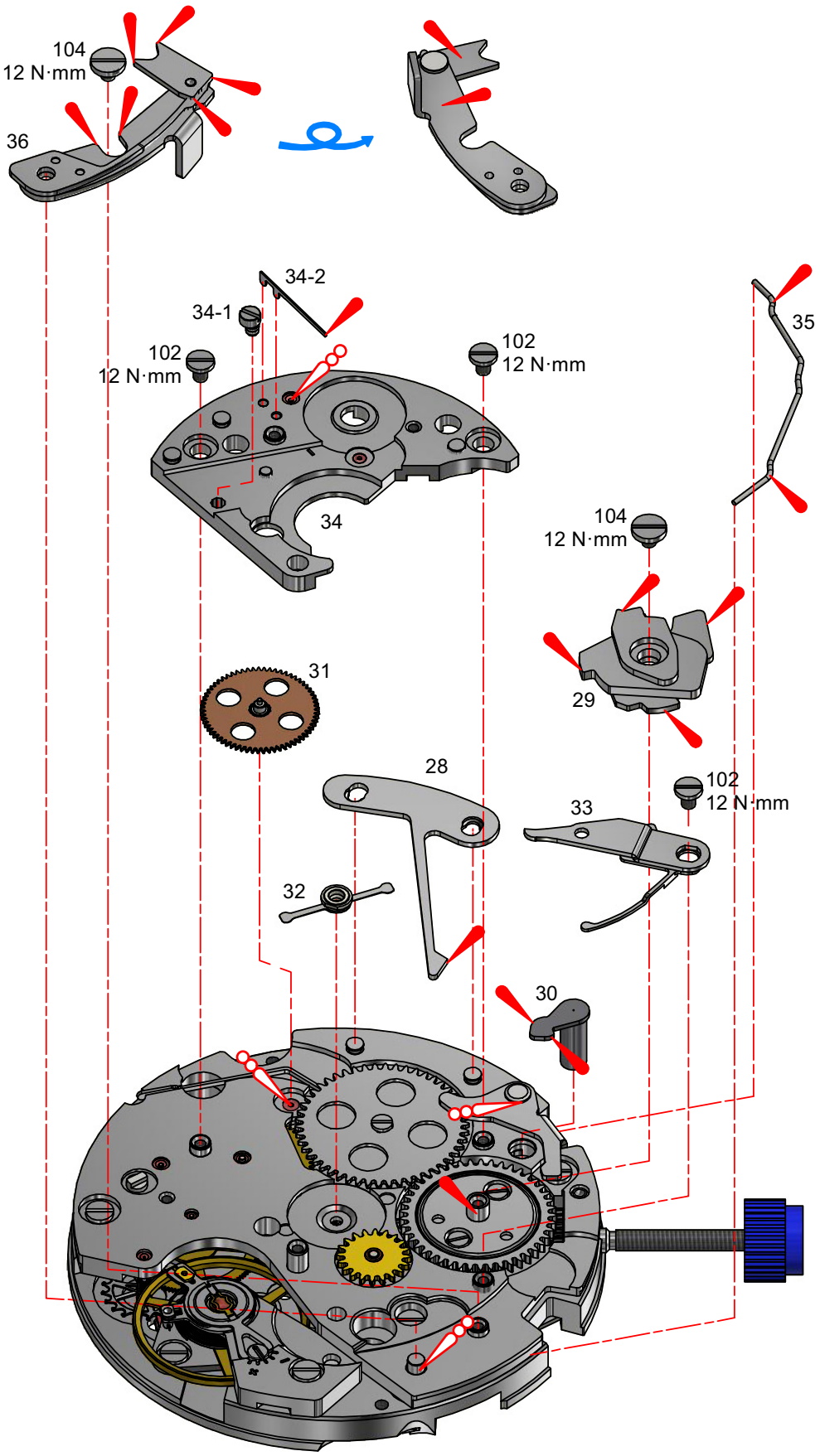

Montage mouvement – Werkmontage – Assembling of the movement
Mécanismes automatique et de chronographe – Automatik– und Chronographenmechanismen – Self-winding and chronograph mechanisms

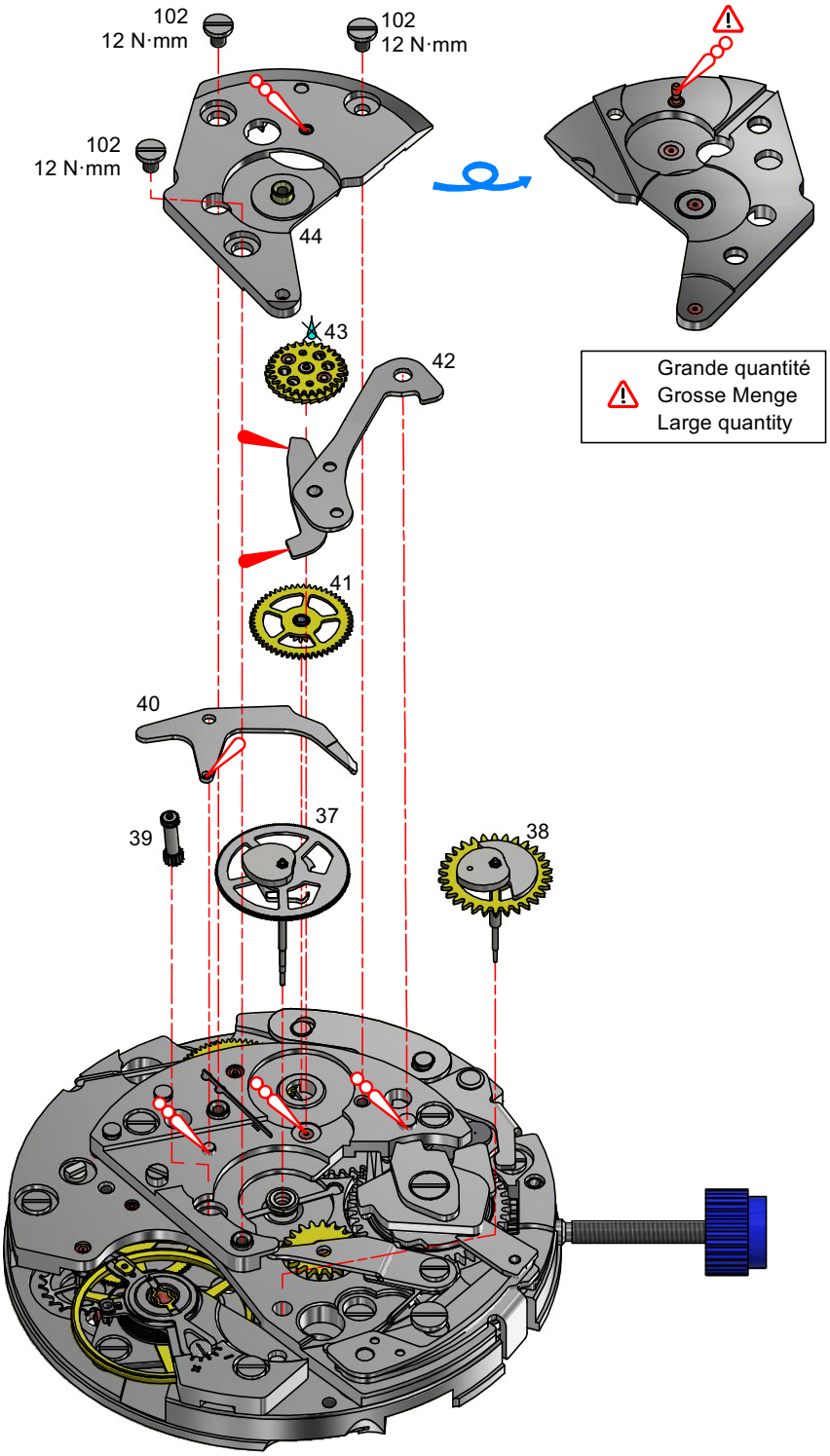

Montage mouvement – Werkmontage – Assembling of the movement
Mécanismes automatique et de chronographe – Automatik– und Chronographenmechanismen – Self-winding and chronograph mechanisms

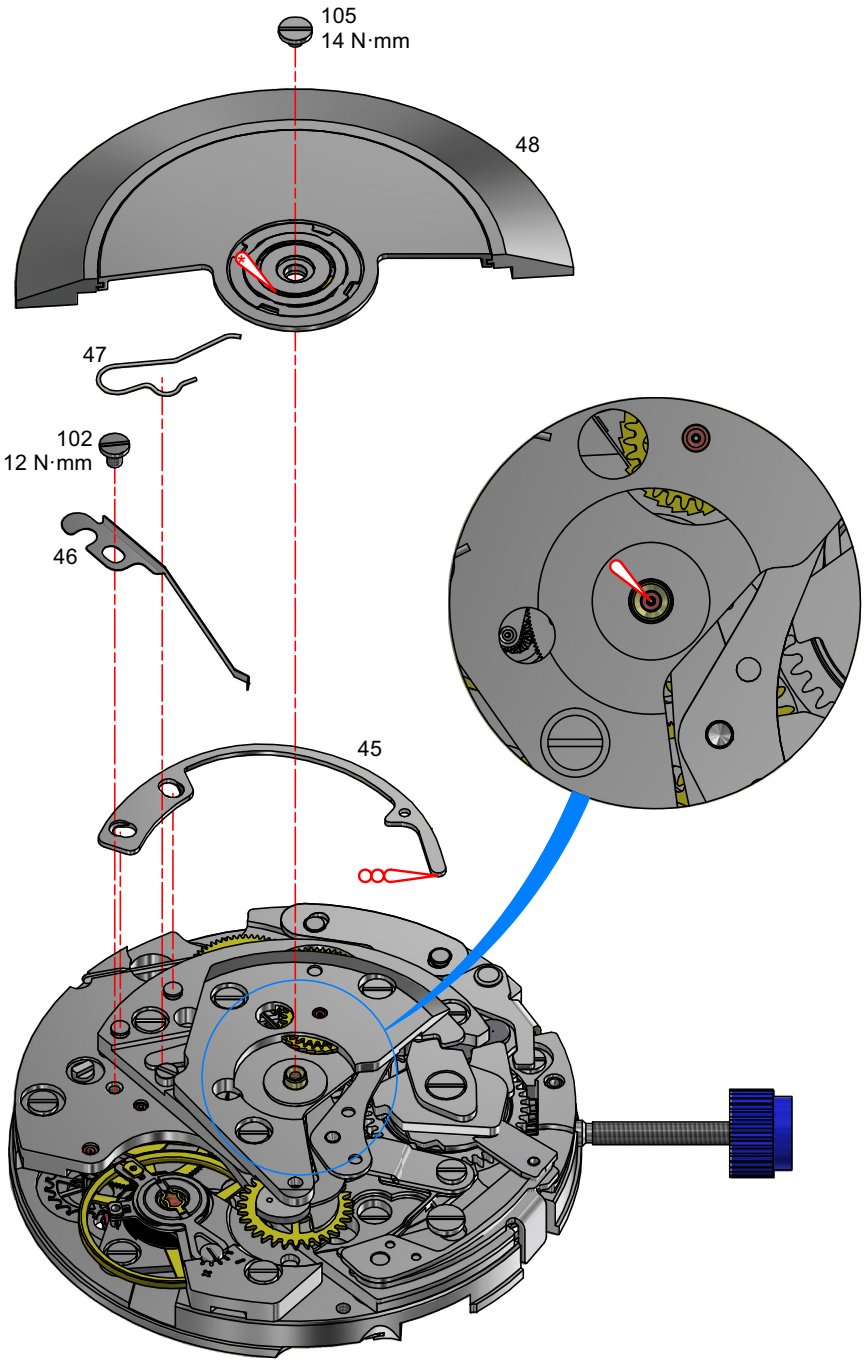

Montage mouvement – Werkmontage – Assembling of the movement
Rouage de minuterie et mécanisme de compteur d'heures – Wechselräderwerk und Stundenzählermechanismus – Minute wheel train and hour counter mechanism

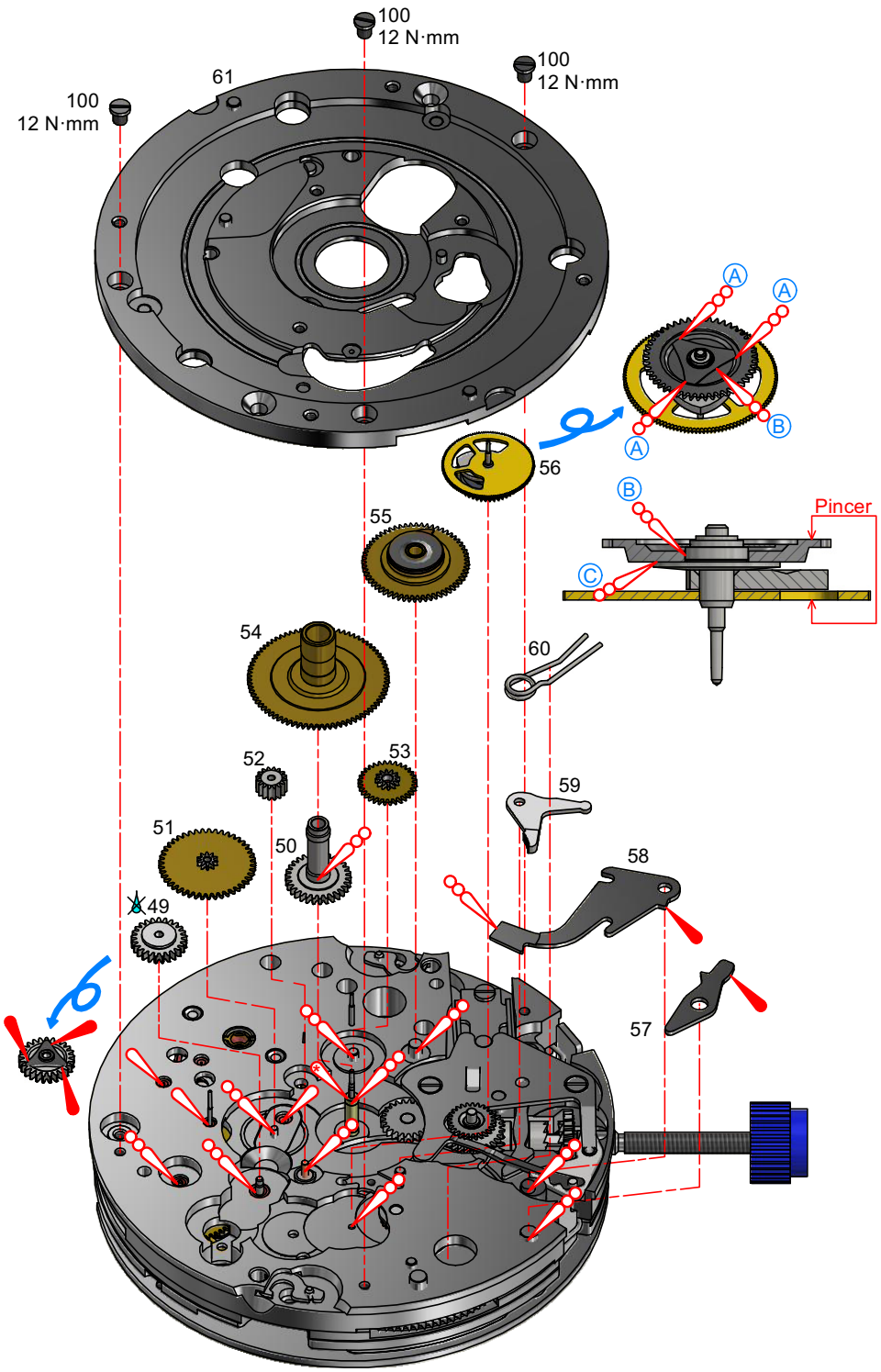

Montage mouvement – Werkmontage – Assembling of the movement
Mécanismes de calendrier et de fuseau horaire – Kalender– und Zeitzonen-Mechanismus – Date and time-zones mechanisms

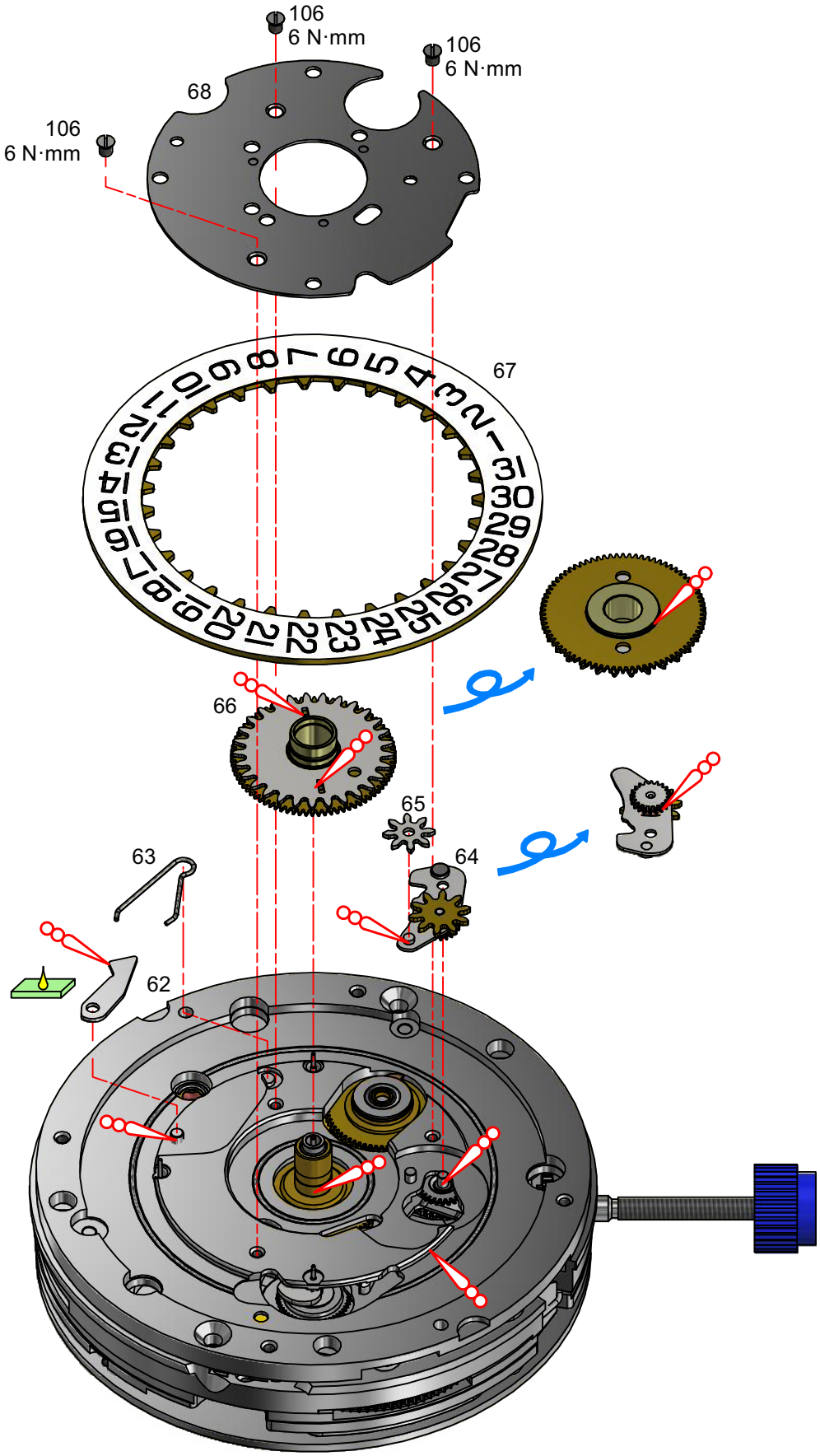

Montage mouvement – Werkmontage – Assembling of the movement
Pont de balancier et masse oscillante – Unruhbrücke und Schwungmasse – Balance bridge and oscillating weight

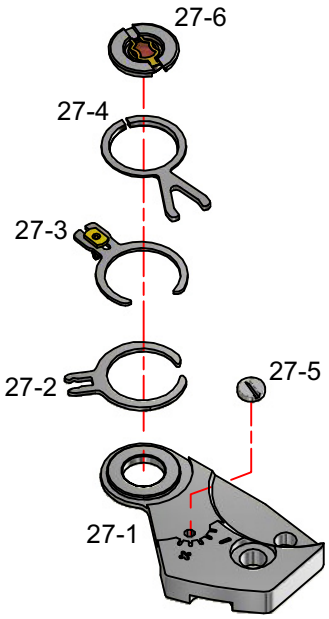

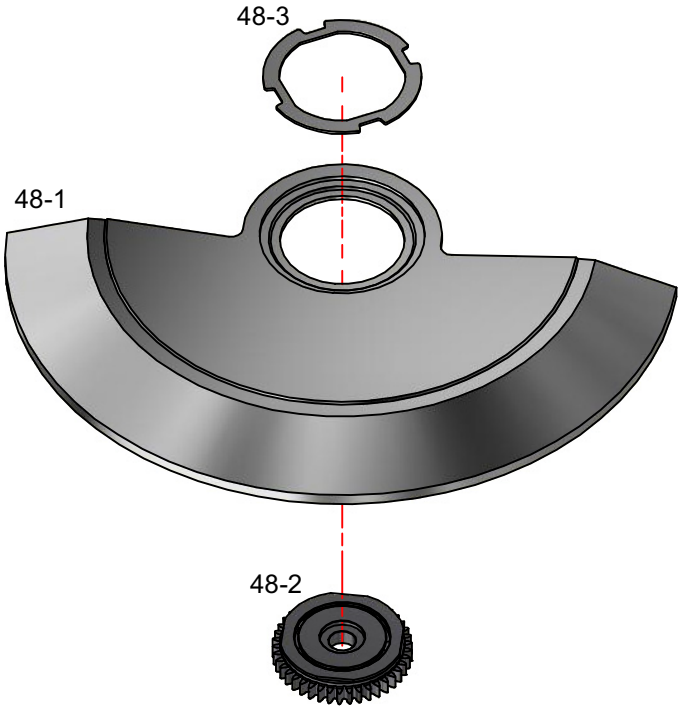

Montage mouvement – Werkmontage – Assembling of the movement
Correction rapide – Schnellkorrektur – Rapid correction

Nettoyage

Les pièces en matière plastique ne doivent pas être lavées.
Nous conseillons de ne pas nettoyer le barillet, la chaussée entraîneuse ainsi que le mobile du compteur d'heures.
Si un nettoyage est indispensable, il y a lieu de lubrifier à nouveau les frictions:

- avec de la graisse Molykote DX, la friction de la chaussée entraîneuse (49) et le côté ressort.
- avec de la Moebius HP-1300 ou D5, la friction de la roue compteuse d'heures (56).

Chaussée entraîneuse No 49

La chaussée entraîneuse doit être chassée sur son tenon 0,05 mm en retrait de la platine.

Reinigung

Bestandteile aus Kunststoff dürfen nicht gewaschen werden.
Wir empfehlen, Federhaus, Mitnehmer-Minutenrohr sowie die Drehteile des Stundenzählers nicht zu reinigen.
Ist eine Reinigung unumgänglich, müssen Reibungen erneut geschmiert werden:

- Fett Molykote DX für die Reibung des Mitnehmer-Minutenrohrs (49), sowie federseitig.
- Moebius HP-1300 oder D5 für die Reibung des Stundenzählrades (56).

Mitnehmer-Minutenrohr Nr. 49

Das Mitnehmer-Minutenrohr muss so auf seinen Lagerstift aufgepresst werden, dass es 0,05 mm tiefer als die Werkplatte liegt.

Cleaning

The parts made of plastic should not be cleaned.
It is not advisable to clean the barrel, the driver cannon pinion and the hour counting wheel.
If cleaning is indispensable, it is necessary to lubricate the frictions again using:

- grease Molykote DX for the friction of the driver cannon pinion (49), and on the spring drive.
- Moebius HP-1300 or D5 for the friction of the hour counting wheel (56).

Driver cannon pinion No 49

The driver cannon pinion must be driven on its stud 0,05 mm away from the main plate.

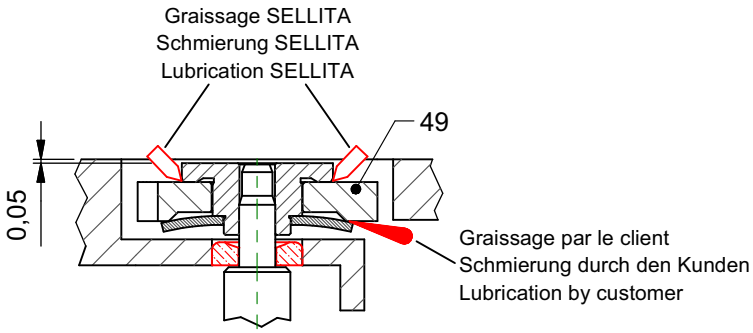

Réglage du doigt du compteur de minutes

Le contrôle et l'ajustement de la position du compteur de minutes se font en position de retour à zéro (figure 1).
Dans cette position:
- le marteau (42) appuie sur les cœurs,
- le sautoir du compteur de minutes (46) est en appui contre le pont de chronographe (34),
- régler le sautoir du compteur de minutes (46) centré entre 2 dents de la roue compteuse de minutes (38) au moyen de excentrique (18-1) (voir détail A),
- vérifier le jeu de 0,02 mm entre le doigt de la roue de chronographe (37 et la roue entraîneuse du compteur de minutes (19) voir détail B).

La force du sautoir doit être minimum, tout en assurant un saut net.

Entraînement du compteur de minutes (figure 2)
- le milieu du plan d'impulsion du doigt entre en contact avec la dent de la roue (voir détail C),

- après le saut du compteur, le coude du doigt effleure la dent de la roue entraîneuse et rattrape le jeu d'engrenage avec la roue du compteur de minutes (voir détail D).

Einstellen der Minutenzähler -Raste

Die Kontrolle und der Einstellung der Position des Minutenzählers sind in der Nullstellung (Abb. 1) auszuführen.
In dieser Position:
- an den Herzen aufliegendem Herzhebel (42),
- bei an der Chronographenbrücke (34) aufliegender Minutenzähler-Raste (46)

- die Minutenzähler-Raste (46) anhand des Exzenters (18-1) mittig zwischen 2 Zähnen des Minutenzählrades (38) einstellen (siehe Vergrösserungsausschnitt A),
- das Spiel von 0,02 mm zwischen dem Finger des Chrono-Zentrum-Raste (37) und dem Minutenzähler-Mitnehmerrad (19) überprüfen (siehe Vergrösserungsausschnitt B).

Die Raste darf nur eine minimalste Federkraft ausüben, muss aber gleichzeitig einen deutlichen Sprung gewährleisten.

Antrieb des Minutenzählrades (Abb. 2)
- die Mitte der impulsgebenden Rastenebene kommt in Berührung mit dem Radzahn (siehe Vergrösserungsausschnitt C),
- nach dem Sprung des Zählrades streift der Rastenknick den Zahn des Mitnehmerrades und holt das Eingriffsspiel gegenüber dem Minutenzählrad auf (siehe Vergrösserungsausschnitt D).

Adjustement of the minute counter finger

The control and adjustment of the position of the minute counter are made in the reset to zero position (figure 1).
In this position:
- the hammer (42) makes contact with the heart-pieces,
- the minute counter jumper (46) is in contact with the chronograph bridge (34),
- adjust the minute counter jumper (46) centred between 2 teeth of the minute counting wheel (38) using the eccentric (18-1) (refer to detail A),

- check the clearance of 0,02 mm between the finger on the chronograph wheel (37) and the minute counter driving wheel (19) (refer to detail B).

The force exerted by the jumper must be minimal, while still assuring a clean jumping action.

Driving the minute counter (figure 2)
- the centre of the finger impulse plane must be in contact with the tooth on the wheel (refer to detail C),

- after the counter has jumped, the elbow of the finger touches the driving wheel and compensates the gear backlash with the minute counter wheel (refer to detail D).

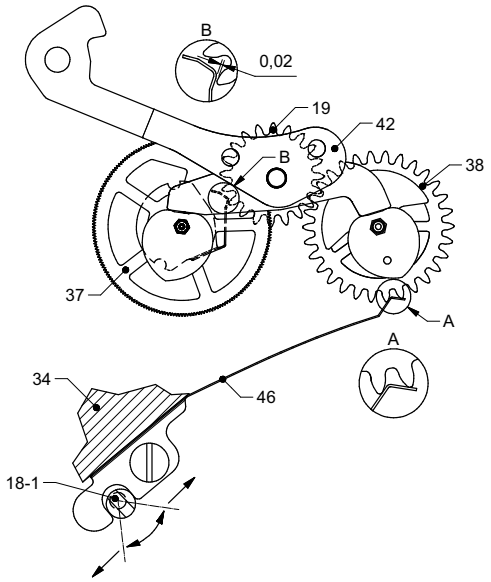

Fig. / Abb. / Fig. 1

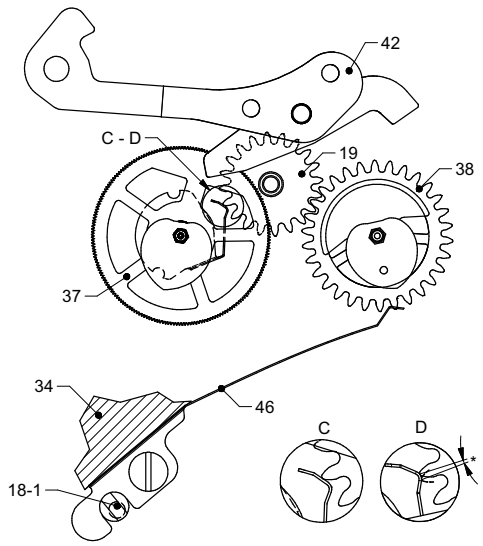

*Jeu de la denture / Eingriffsspiel / Gear backlash

Fig. / Abb. / Fig. 2

Réglage de l'engrenage de la roue de chronographe avec le pignon oscillant

Régler la pénétration des dentures selon la figure ci-dessous au moyen de l'excentrique (34-1).
Contrôler (après réglage) sur une révolution complète de la roue de chronographe (37).

Einstellen des Zahnungseingriffs zwischen Chrono–Zentrumrad und Schwingtrieb

Eingriffstiefe des Schwingtriebs anhand des Exzenters (34-1) gemäss nach stehender Abbildung einstellen.
Eingriffstiefe (nach erfolgter Einstellung über eine volle Umdrehung des Chrono–Zentrumrades (37) kontrollieren.

Adjusting the gear of the oscillating pinion meshing with the chronograph wheel

Adjust the depth of the toothing using the eccentric (34-1), as shown in the diagram below.
Check the adjustment by turning the chronograph wheel (37) all the way round.

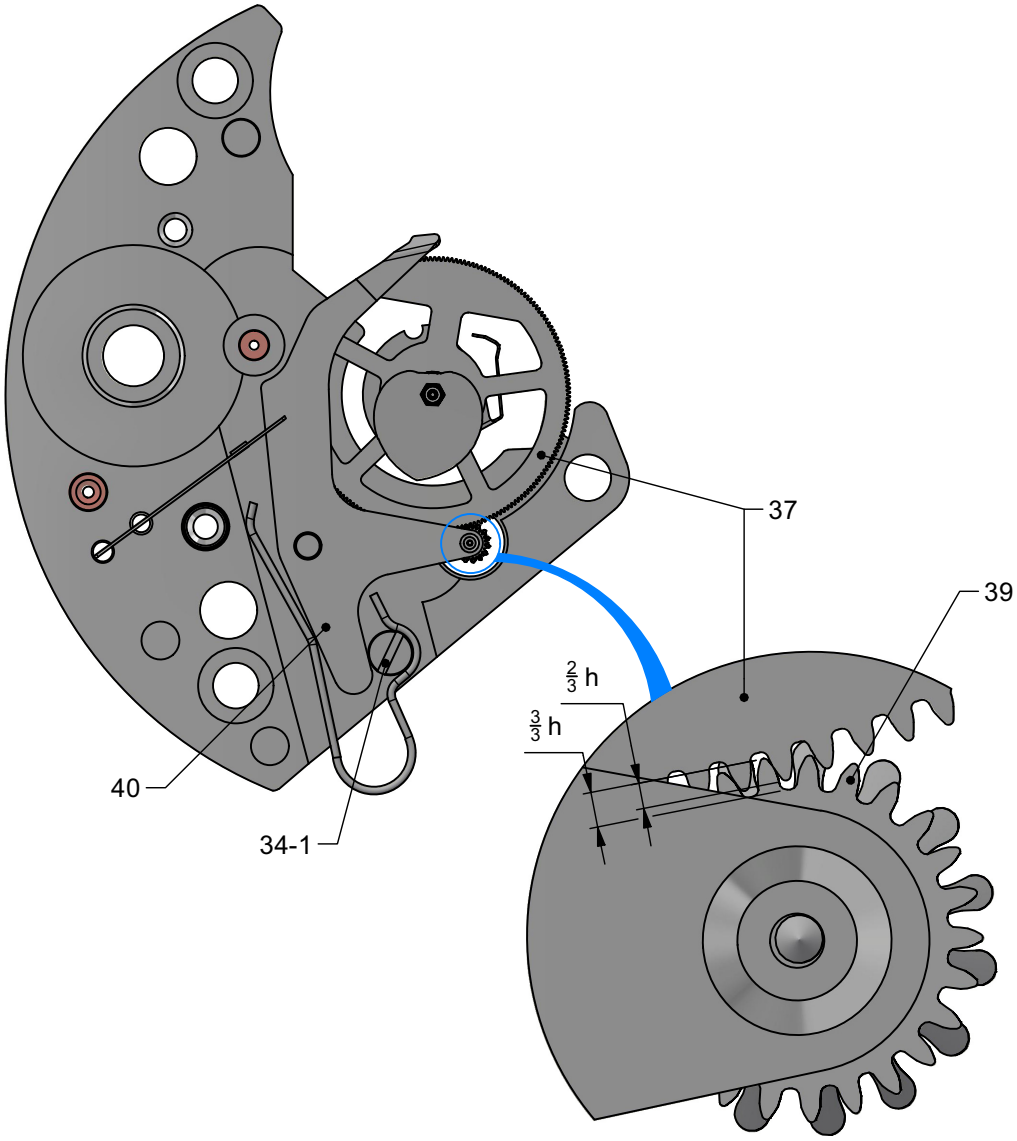

Informations générales

Pose des aiguilles

Les aiguilles doivent impérativement être posées sur le posage correspondant.

Allgemeine Informationen

Zeigersetzen

Die Zeiger müssen unbedingt unter Verwendung des entsprechenden Werkhalters gesetzt werden.

General information

Fitting of hands

It is imperative to fit the hands on the corresponding movement holder.

Fonctions

Funktionen

Functions

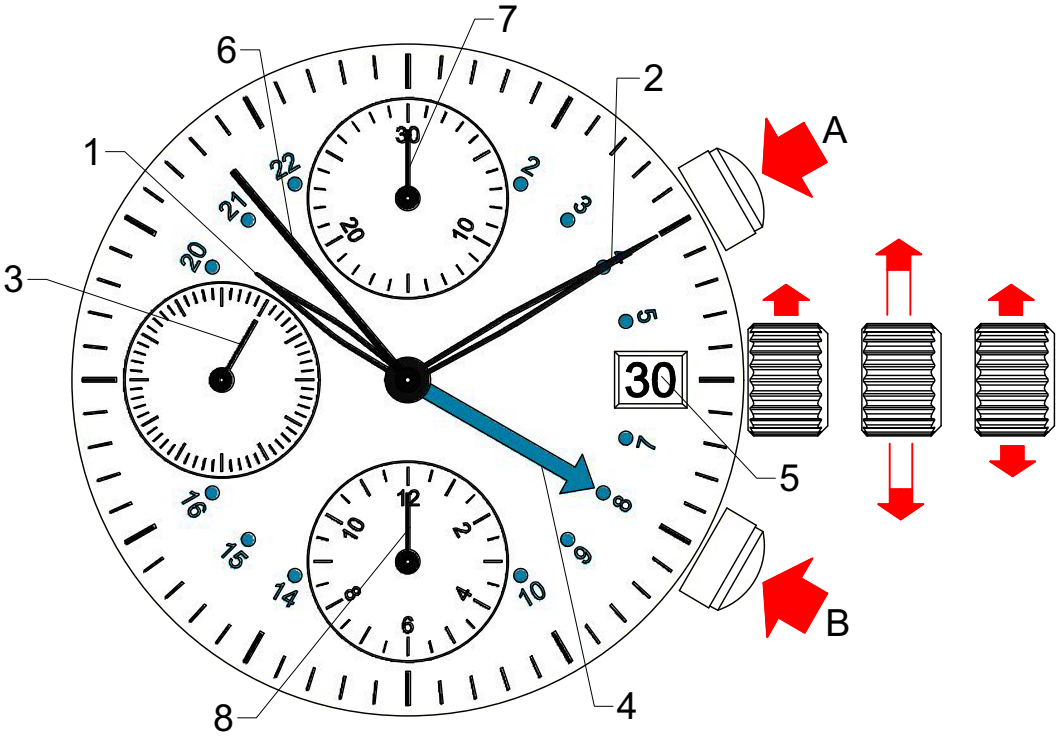

Poussoir A: départ / arrêt du chronographe
Poussoir B: mise à zéro du chronographe
1. Aiguille des heures
2. Aiguille des minutes
3. Aiguille des secondes
4. Aiguille GMT 24 heures
5. Indicateur de quantième
6. Compteur 60 secondes
7. Compteur 30 minutes
8. Compteur 12 heures

Drücker A: Start / Stopp des Chronographen
Drücker B: Nullstellung des Chronographen
1. Stundenzeiger
2. Minutenzeiger
3. Sekundenzeiger
4. Zweite Zeitzone / 24-Stunden-GMT
5. Datumsanzeige
6. 60-Sekundenzähler
7. 30-Minutenzähler
8. 12-Stundenzähler

Pusher A: start / stop of the chronograph
Pusher B: reset of the chronograph
1. Hour hand
2. Minute hand
3. Second hand
4. 2nd time zone display / 24 h GMT
5. Date indicator
6. 60 seconds counter
7. 30 minutes counter
8. 12 hours counter

Extraction de la tige de remontoir – Entfernen der Aufzugwelle – Extraction of the winding stem

1) Tirer la tige de remontoir en position de mise à l'heure.

2) Presser sur l'axe de tirette à l'aide d'un tournevis Ø 1,00 mm.

Eviter l'utilisation de pointes ou de brucelles pour cette opération, car la tirette risque de se coincer ou de détériorer le ressort de tirette.

3) Sortir la tige de remontoir.

L'enlèvement de la tige est facilité par les portes-pièces commandés chez Sellita.

1) Aufzugwelle in Zeigerstellung ziehen.

2) Mit einem Schraubendreher Ø 1,00 mm auf die Winkelhebelwelle drücken.

Dabei sind keine spitzen Gegenstände (Pinzette, usw.) zu verwenden, da sonst der Winkelhebel zu tief eingedrückt wird und dadurch möglicherweise verklemmt oder die Winkelhebelfeder beschädigt wird.

3) Welle entfernen.

Mit speziellen Werkstückhaltern lässt sich die Aufzugwelle noch leichter entfernen. Sie sind bei Sellita erhältlich.

1) Draw the winding stem into the hand-setting position.

2) Press on the setting lever axe with screw driver Ø 1,00 mm.

Avoid pointed tools (tweezers or similar). They may jam the setting lever which will subsequently damage the setting lever spring.

3) Pull out the winding stem.

It is quite easy to remove the winding stem with particular movement holders. They are available at Sellita.

Cage pour boîte – Uhrwerkgestell für Gehäuse – Frame for case

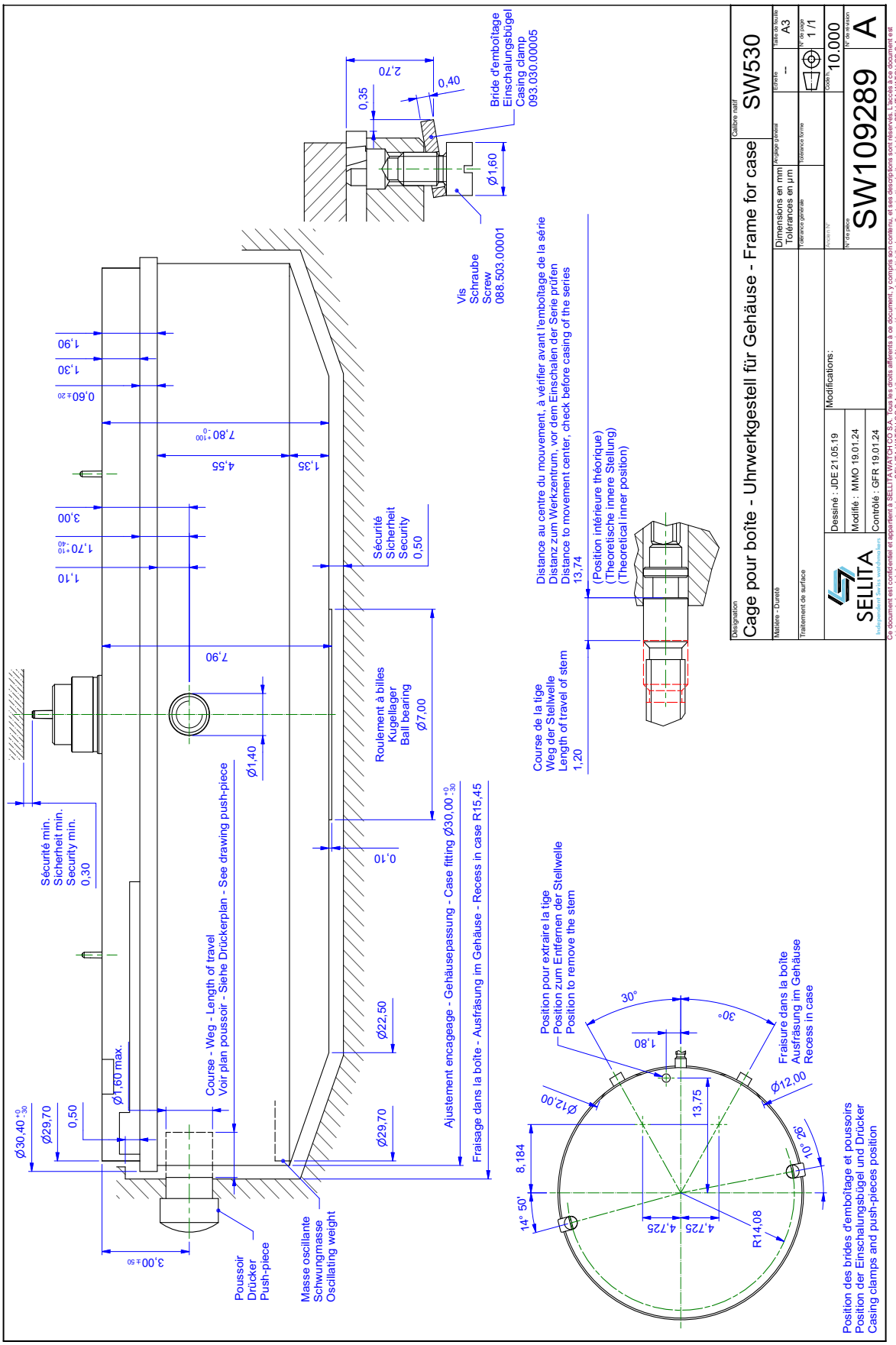

Indications pour cadran – Angaben für Zifferblatt – Indications for dial

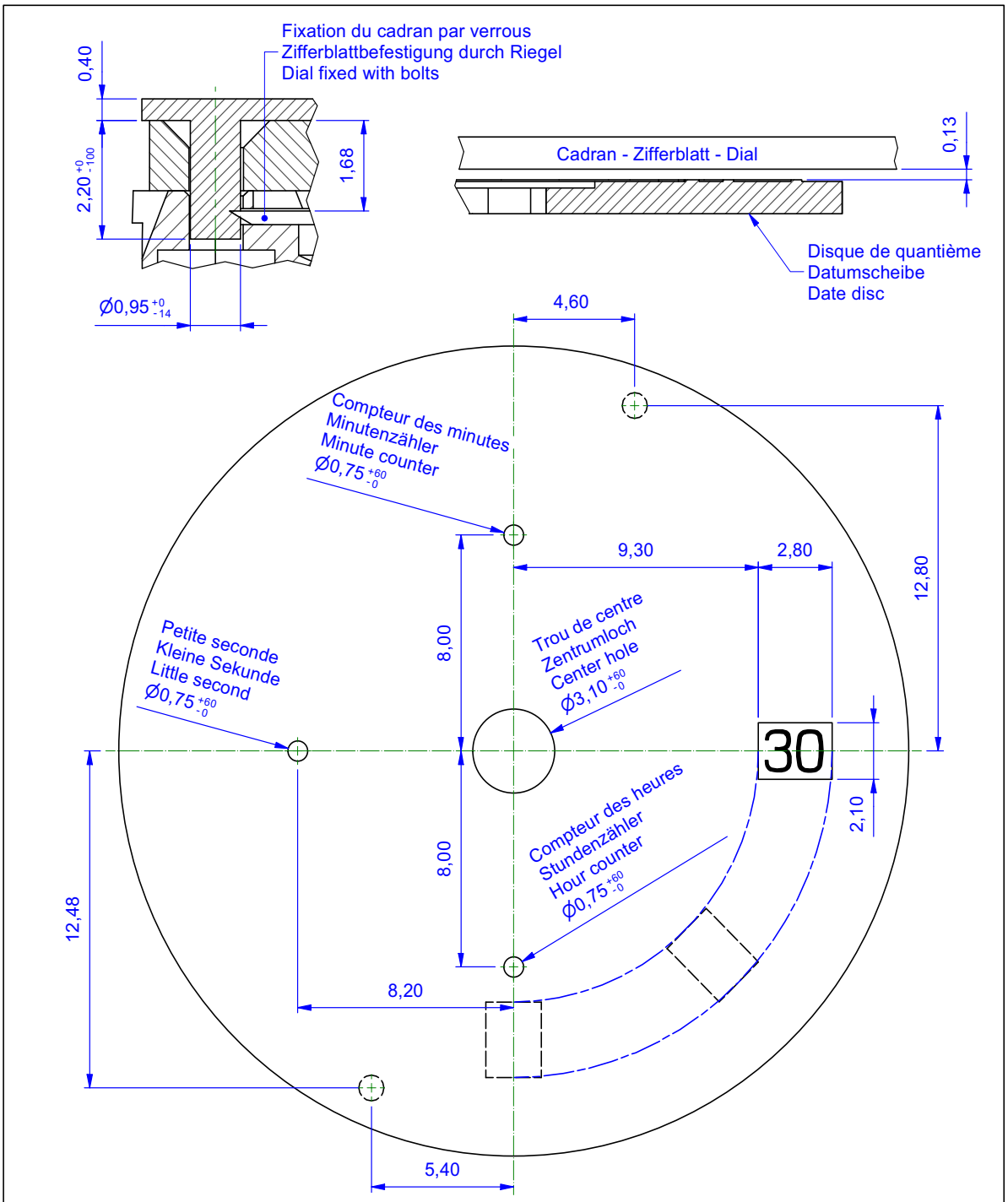

Désignation: Indications pour cadran - Angaben für Zifferblatt - Indications for dial			Calibre natif: SW530
Matière - Dureté	Dimensions en mm Tolérances en µm	Anglage général	Echelle: -- / Taille de feuille: A4
Traitement de surface	Tolérance générale	Tolérance forme	N° de page: 1 /1
SELLITA Independent Swiss watchmakers	Dessiné : MNA 14.03.19	Modifications:	Ancien N° / Code h.: 10.000
	Modifié : ADA 04.12.20		N° de pièce: SW109287 / N° de révision: A
	Contrôlé : GFR 04.12.20		

Ce document est confidentiel et appartient à SELLITA WATCH CO S.A. Tous les droits afférents à ce document, y compris son contenu, et ses descriptions sont réservés. L'accès à ce document est strictement réservé à des personnes autorisées par SELLITA WATCH CO S.A. et il ne peut être ni copié, ni reproduit, ni distribué sans l'autorisation écrite préalable de SELLITA WATCH CO S.A.

Aiguillages – Zeigerwerkshöhen – Hand fitting heights

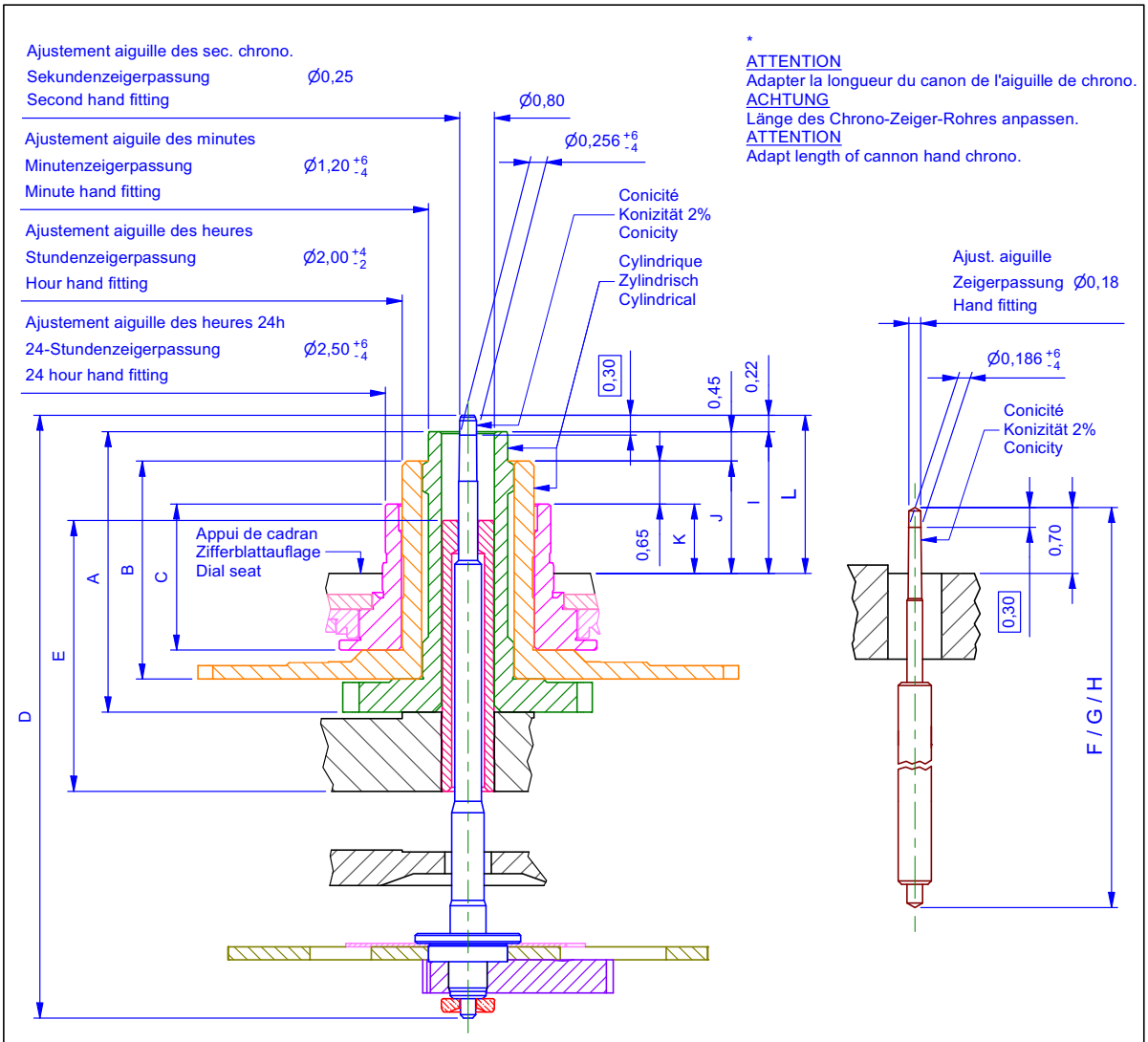

Dépassement / Höhe / Height			
I	J	K	L
Chaussée Minutenrohr Cannon-pinion	Roue des heures Stundenrad Hour wheel	Roue des heures 24H 24-Stundenrad 24 hour wheel	Roue de chronographe Chrono-Zentrumrad Chrono wheel
2,15	1,70	1,05	2,39

Aiguillage Zeigerwerkshöhe Hand fitting height	Longueur / Länge / Length							
	A	B	C	D	E	F	G	H
	Chaussée Minutenrohr Cannon-pinion	Roue des heures Stundenrad Hour wheel	Roue des heures 24H 24-Stundenrad 24 hour wheel	Roue de chronographe Chrono-Zentrumrad Chrono wheel	Tube de centre Zentrumrohr Center tube	Roue des secondes Sekundenrad Second wheel	Roue compt. minutes Minutenzählrad Minute-counting wheel	Roue compt. d'heures Stundenzählrad Hour-counting wheel
1 (standard)	4,25	3,30	2,21	9,13	4,10	5,81	7,51	2,78

Désignation Aiguillages - Zeigerwerkshöhen - Hand fitting heights			Calibre natif SW530	
Matière - Dureté	Dimensions en mm Tolérances en µm	Anglage général	Echelle --	Taille de feuille A4
Traitement de surface	Tolérance générale	Tolérance forme		N° de page 1 /1
SELLITA Independent Swiss watchmakers	Dessiné : MNA 14.03.19	Modifications:	Ancien N°	Code h. 10.000
	Modifié : ADA 04.12.20		N° de pièce SW109288	N° de révision A
	Contrôlé : GFR 04.12.20			

Ce document est confidentiel et appartient à SELLITA WATCH CO S.A. Tous les droits afférents à ce document, y compris son contenu, et ses descriptions sont réservés. L'accès à ce document est strictement réservé à des personnes autorisées par SELLITA WATCH CO S.A. et il ne peut être ni copié, ni reproduit, ni distribué sans l'autorisation écrite préalable de SELLITA WATCH CO S.A.

Longueur de tige et position de couronne – Länge des Stellwelle und Kronenposition – Length of setting stem and crown position

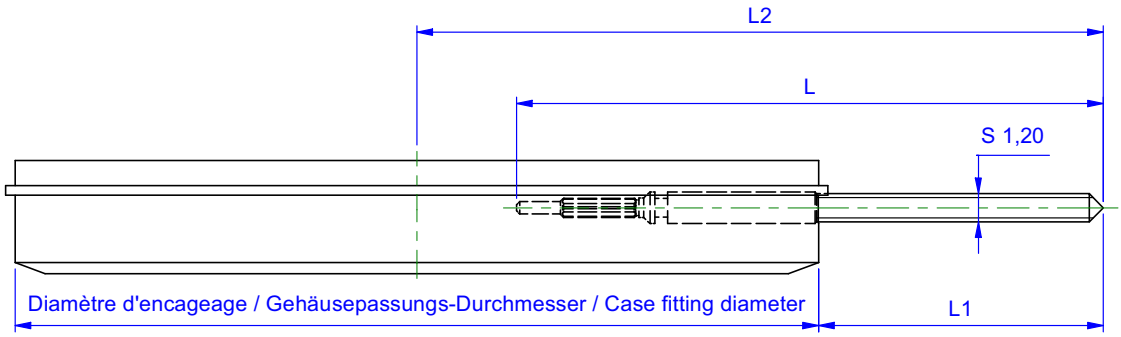

Longueur de la tige Länge der Stellwelle Length of setting stem	L	L1	L2
Normal	18,85	10,19	25,19

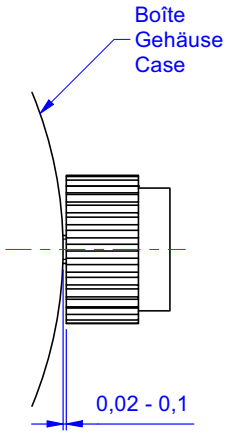

⚠	Afin d'éviter des dégâts importants au mouvement lors de chocs accidentels sur la couronne de remontoir, il est nécessaire de contrôler lors de l'emboîtage que l'espace entre la couronne et la carrure soit de 0,1 mm au maximum.
	Zur Vermeidung von Schäden am Werk infolge von zufälligen Schlägen auf die Krone der Aufzugwelle muss beim Werkeinbau der Abstand zwischen Krone und Gehäusemittelteil überprüft werden, er darf höchstens 0,1 mm betragen.
	To prevent major damage to the movement if the winding stem crown is inadvertently knocked, it is necessary to make sure that the gap between the crown and the middle is no more than 0,1 mm when fixing the movement in its case.

Désignation Longueur de tige et position de couronne – Lange der Stellwelle une Kronenposition – Length of setting stem and crown position				Calibre natif SW500	
Matière - Dureté			Dimensions en mm Tolérances en µm	Anglage général	Echelle --	Taille de feuille A4
Traitement de surface			Tolérance générale	Tolérance forme		N° de page 1 /1
SELLITA Independent Swiss watchmakers	Dessiné : MAM 06.02.14	Modifications:	Ancien N° --		Code h. 10.000	
	Modifié : ADA 03.12.20		N° de pièce SW102574			N° de révision A
	Contrôlé : GFR 04.12.20					

Ce document est confidentiel et appartient à SELLITA WATCH CO S.A. Tous les droits afférents à ce document, y compris son contenu, et ses descriptions sont réservés. L'accès à ce document est strictement réservé à des personnes autorisées par SELLITA WATCH CO S.A. et il ne peut être ni copié, ni reproduit, ni distribué sans l'autorisation écrite préalable de SELLITA WATCH CO S.A.

Couronne vissée: positions – Geschraubte Krone: Stellungen – Screwed crown: positions

Force du ressort
Federkraft
Force of spring

Fonction
Funktion
Function

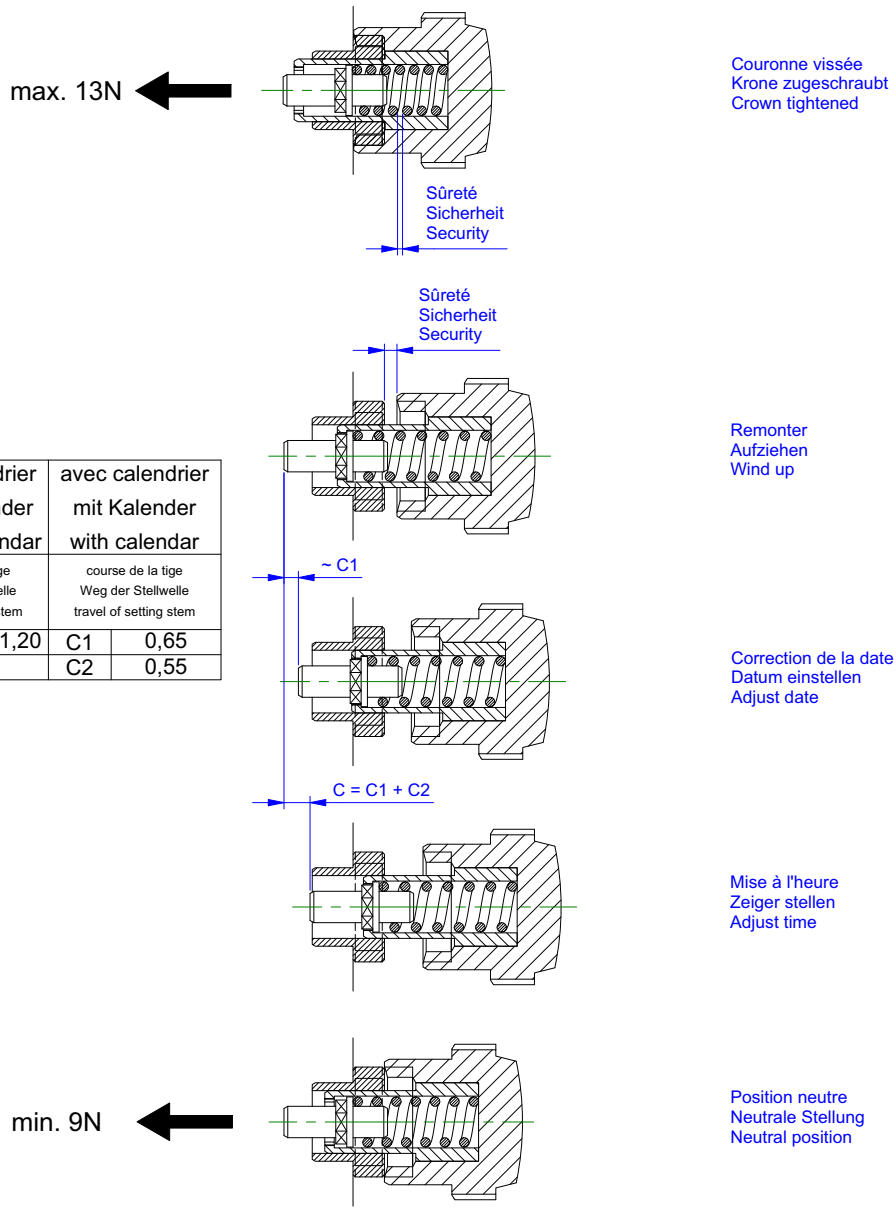

sans calendrier ohne Kalender without calendar		avec calendrier mit Kalender with calendar	
course de la tige Weg der Stellwelle travel of setting stem		course de la tige Weg der Stellwelle travel of setting stem	
C	Max. 1,20	C1	0,65
		C2	0,55

Désignation Couronne vissée : positions – Geschraubte Krone : Stellungen – Screwed crown : positions				Calibre natif SW500	
Matière - Dureté			Dimensions en mm Tolérances en µm	Anglage général	Echelle --	Taille de feuille A4
Traitement de surface			Tolérance générale	Tolérance forme		N° de page 1 /1
SELLITA Independent Swiss watchmakers	Dessiné : MAM 06.02.14	Modifications:	Ancien N°		Code h. 10.000	
	Modifié : ADA 03.12.20		N° de pièce SW105667			N° de révision A
	Contrôlé : GFR 04.12.20					

Ce document est confidentiel et appartient à SELLITA WATCH CO S.A. Tous les droits afférents à ce document, y compris son contenu, et ses descriptions sont réservés. L'accès à ce document est strictement réservé à des personnes autorisées par SELLITA WATCH CO S.A. et il ne peut être ni copié, ni reproduit, ni distribué sans l'autorisation écrite préalable de SELLITA WATCH CO S.A.

Poussoir: position, course – Drücker: Position, Weg – Push-button: position, travel

Poussoirs cylindriques
La course doit être limitée dans le poussoir lui-même.
Sa position poussée doit être contrôlée.

Zylindrische Drücker
Die Weglänge des Drückers ist im Drücker selbst zu begrenzen.
In der gedrückten Stellung ist seine Position zu kontrollieren.

Cylindrical push-button
The length of travel of the push-button has to be limited in the push-button itself.
In the pressed-in position, its position must be checked.

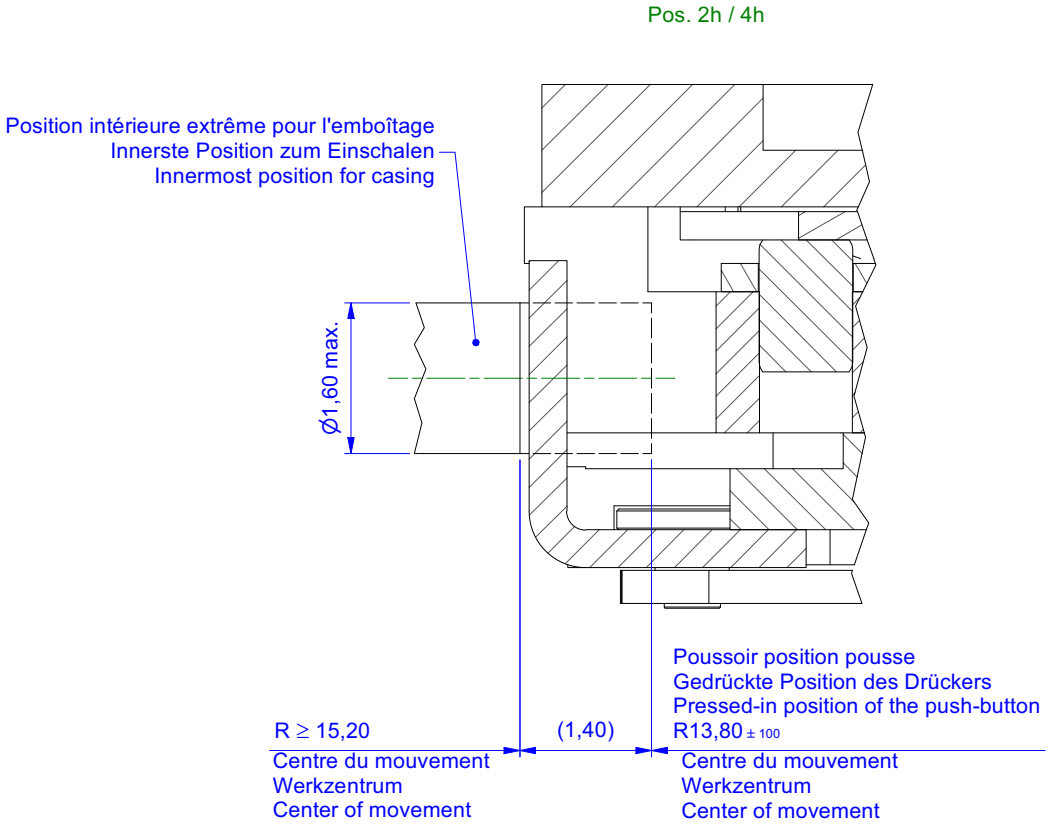

Désignation: Poussoir: Position, course - Drücker: Position, Weg - Push-button: position, travel				Calibre natif: SW500	
Matière - Dureté		Dimensions en mm Tolérances en µm	Anglage général	Echelle: --	Taille de feuille: A4
Traitement de surface		Tolérance générale	Tolérance forme		N° de page: 1 /1
SELLITA Independent Swiss watchmakers	Dessiné : JDE 17.03.17	Modifications:	Ancien N°		Code h. 10.000
	Modifié : JDE 06.09.17		N° de pièce: SW107065		N° de révision: A
	Contrôlé : JQR 12.09.17				

Ce document est confidentiel et appartient à SELLITA WATCH CO S.A. Tous les droits afférents à ce document, y compris son contenu, et ses descriptions sont réservés. L'accès à ce document est strictement réservé à des personnes autorisées par SELLITA WATCH CO S.A. et il ne peut être ni copié, ni reproduit, ni distribué sans l'autorisation écrite préalable de SELLITA WATCH CO S.A.

SELLITA SW530

Modifications comparées aux versions précédentes
Änderungen gegenüber vorhergehenden Versionen
Modifications compared with previous versions

Version	Date Datum Date	Modifications	Änderung	Modification	Page Seite Page
06	22.09.2026	Informations barillet Mise à jour du document	Federhaus Informationen Aktualisieren des Dokument	Barrel information Updating the document	4 26
05	09.11.2022	Couple des vis pos.101	Anzugsmoment der Schrauben Pos.101	Torque for screws pos.101	13
04	16.08.2022	Mise à jour complète	Komplettes Update	Full update	-
03	09.07.2021	Mise à jour du tableau	Aktualisieren der Tabelle	Updating the table	4
02	20.04.2021	Mise à jour du tableau	Aktualisieren der Tabelle	Updating the table	4-5
01	04.12.2020	Version de base	Basis Version	Basic version	-

Ce document est disponible sur :
Dieses Dokument finden Sie auf der Seite von :
This document is available on :

www.sellita.ch

SELLITA
Independent Swiss watchmakers

SELLITA WATCH Co S.A.

Crêt-du-Locle 11
CH-2301 La Chaux-de-Fonds
Tél : +41 32 967 99 67
E-mail : info@sellita.ch